第80回愛知県高等学校総合体育大会　バスケットボール競技　西三河支部予選会

主催 愛 知 県 高 等 学 校 体 育 連 盟
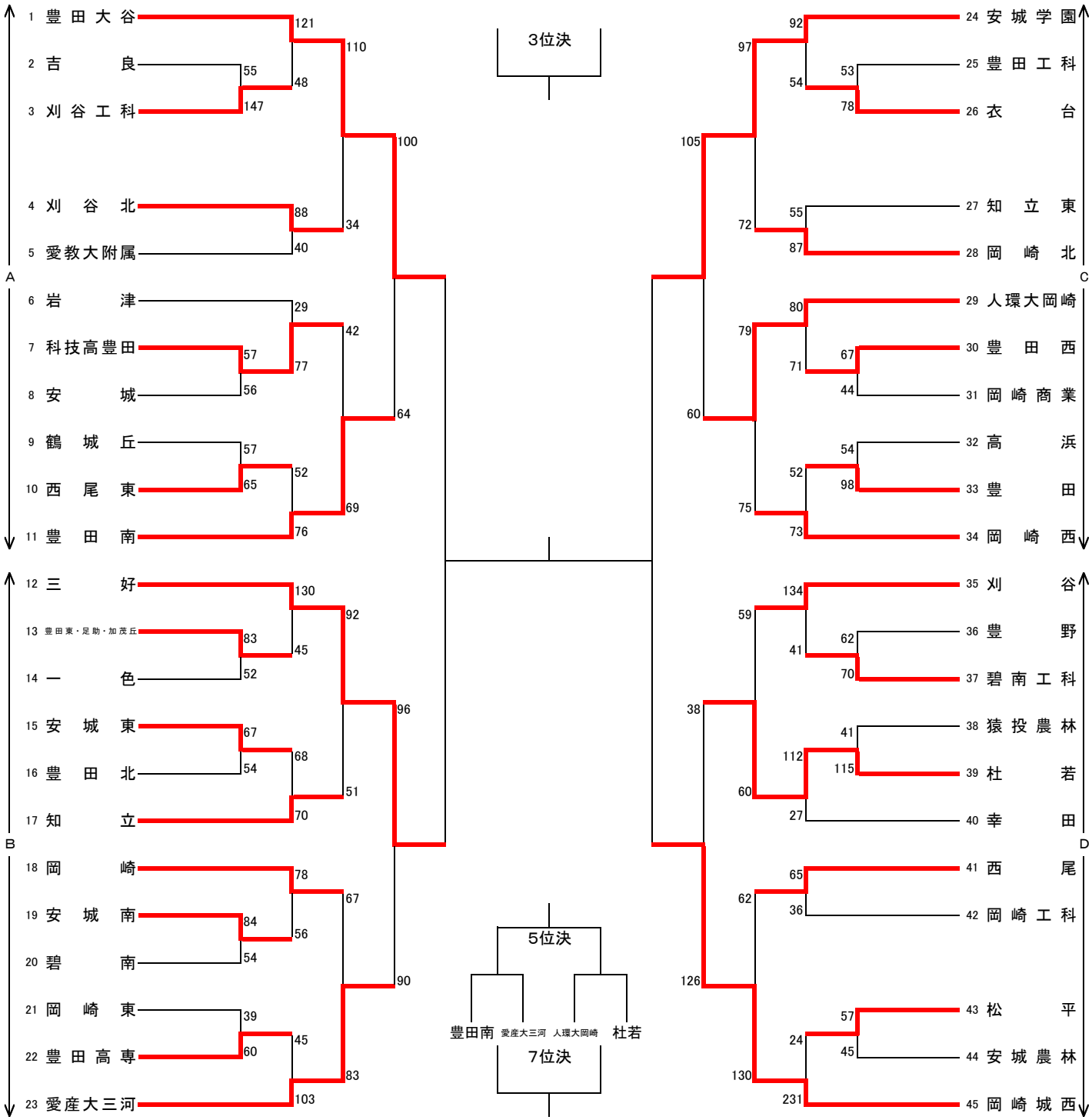
男子