令和7年度愛知県高等学校新人体育大会バスケットボール競技尾張支部予選会
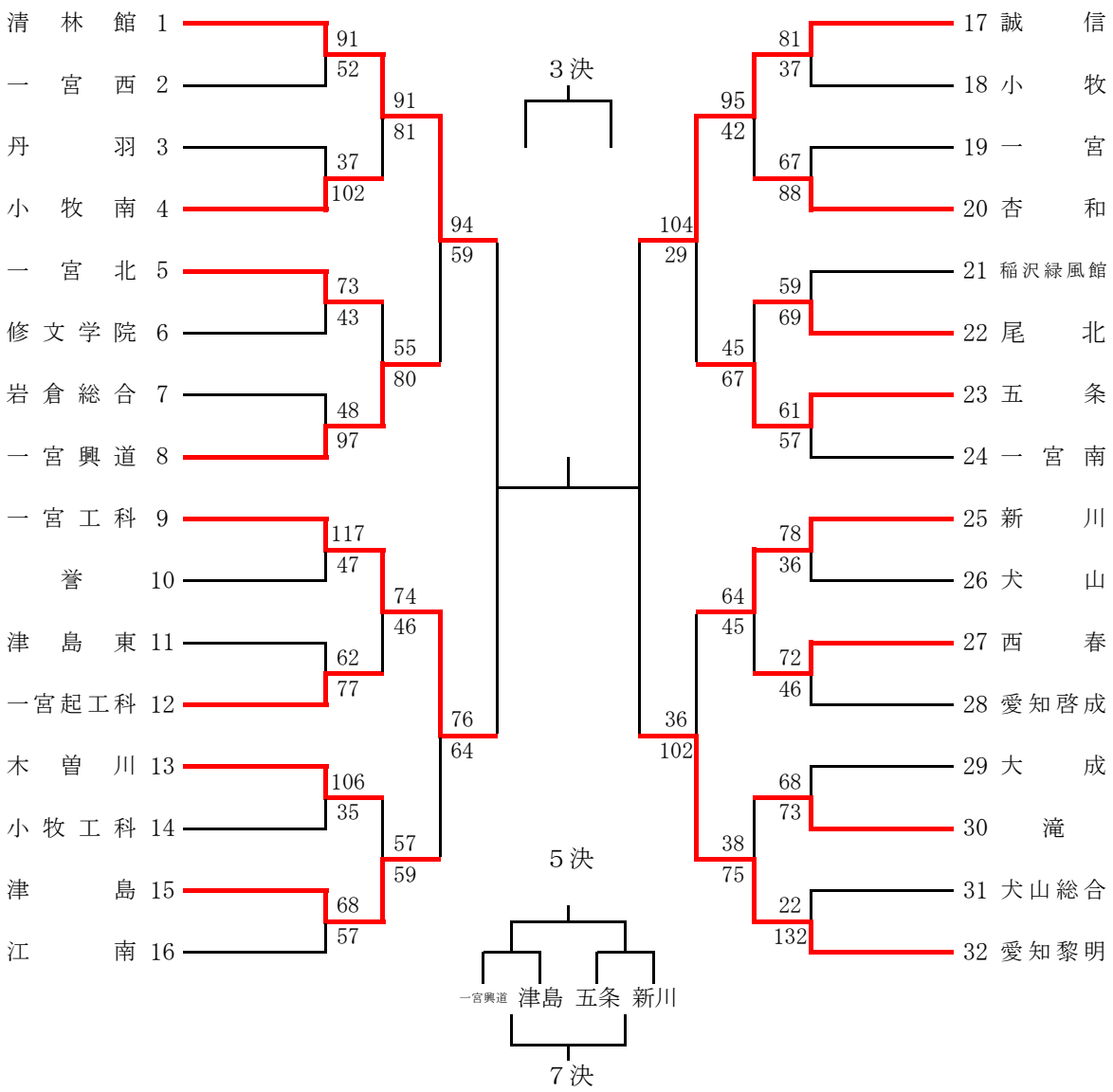
組合せ　　男子