第７９回　愛知県高等学校総合体育大会バスケットボール競技　名古屋北支部予選会

〈男　子〉

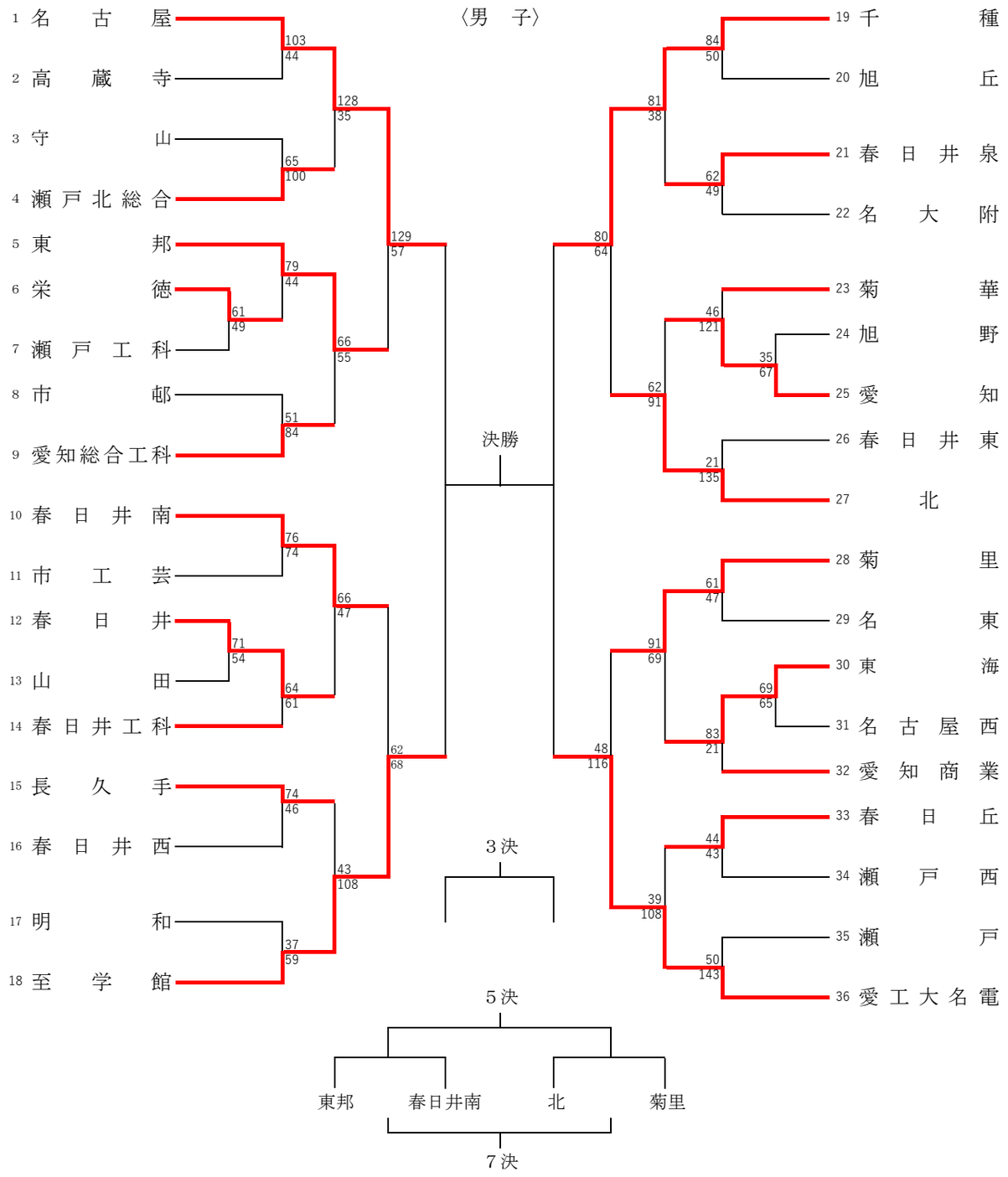
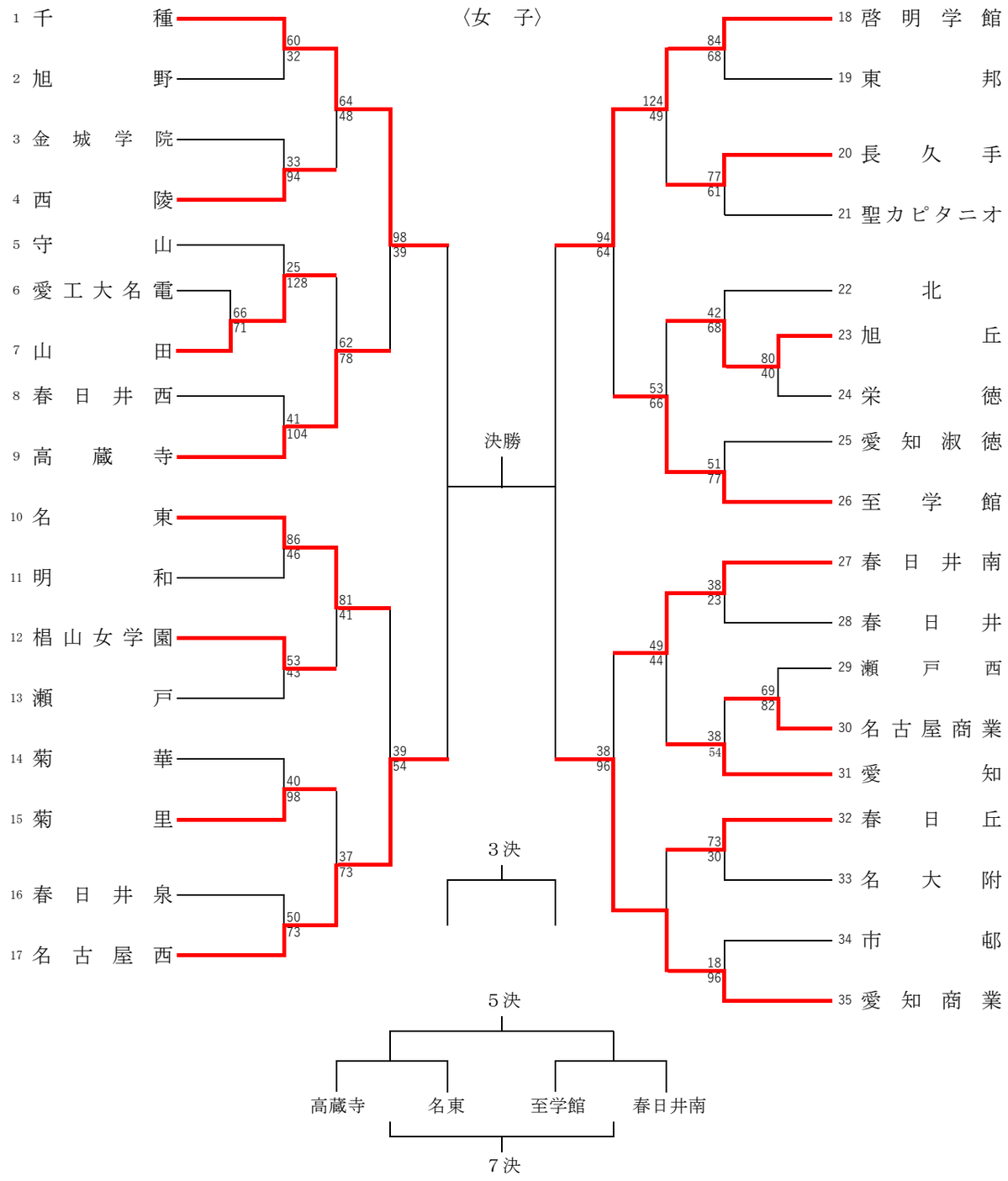
〈女　子〉