第79回愛知県高等学校総合体育大会バスケットボール競技知多支部予選会

男 子（県大会２チーム出場）

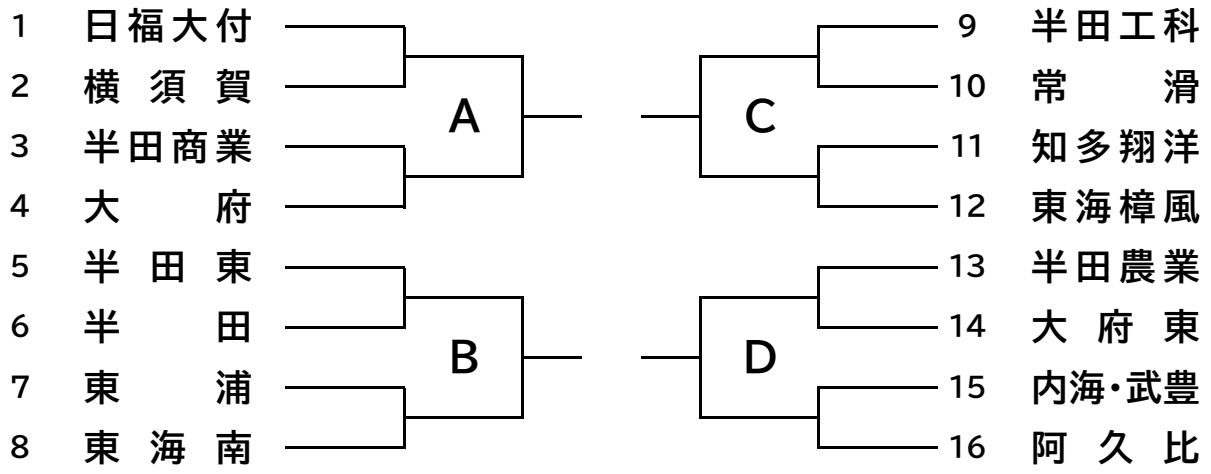

決勝リーグ

					勝	負	順位

女 子(県大会2チーム出場)

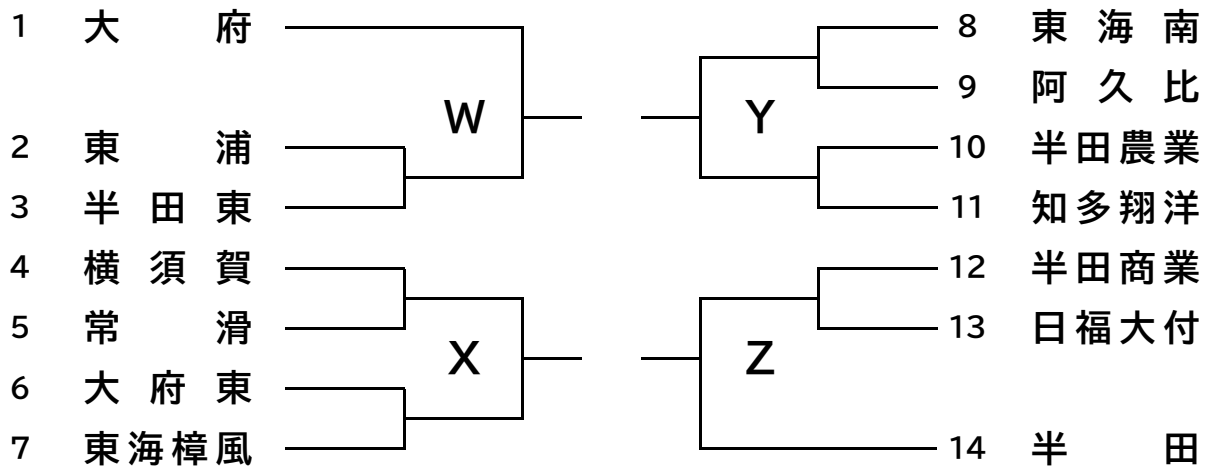

決勝リーグ

					勝	負	順位