令和６年度　新人体育大会　名古屋北支部予選会【１日目　２日目結果】

〈男　子〉

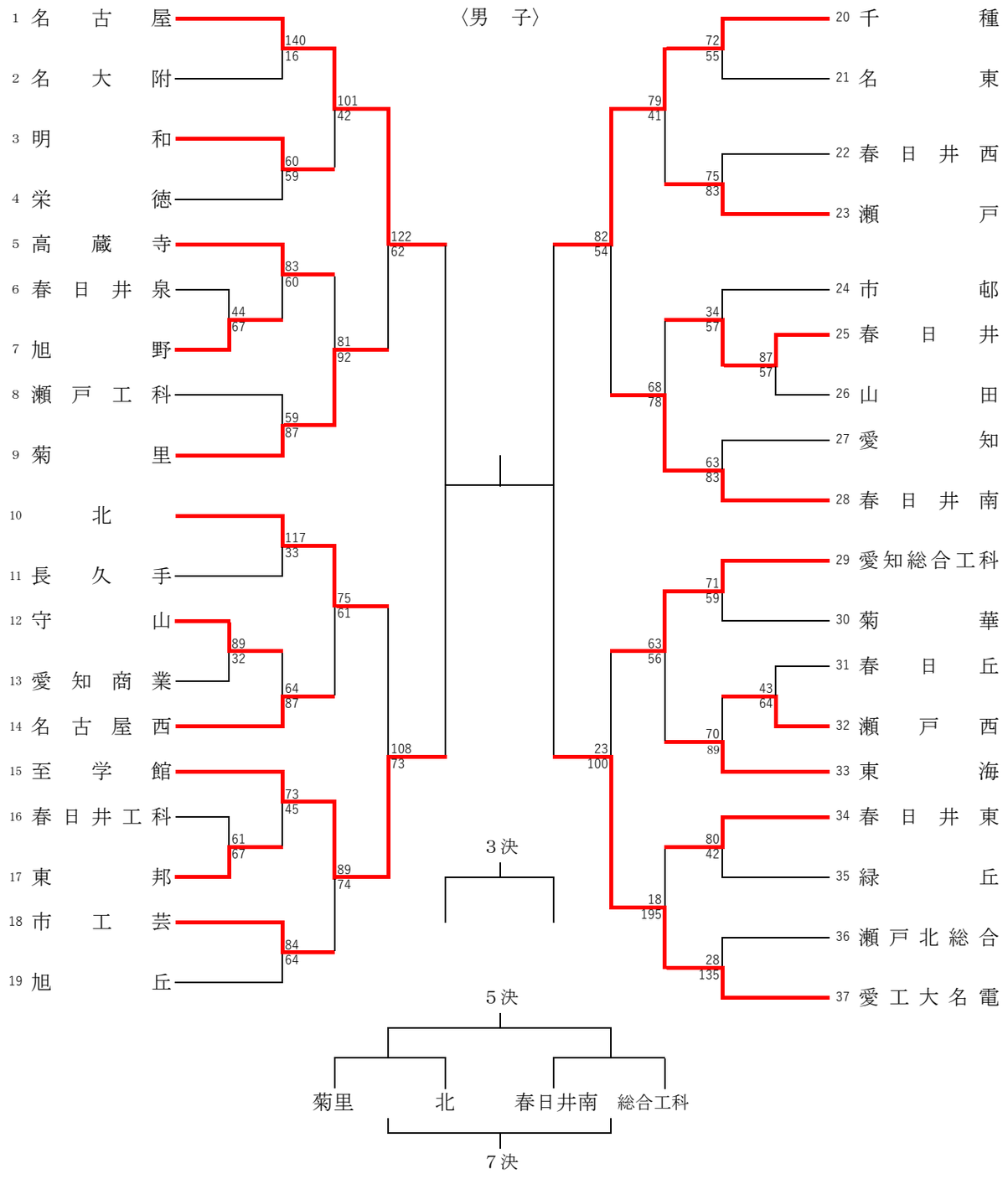
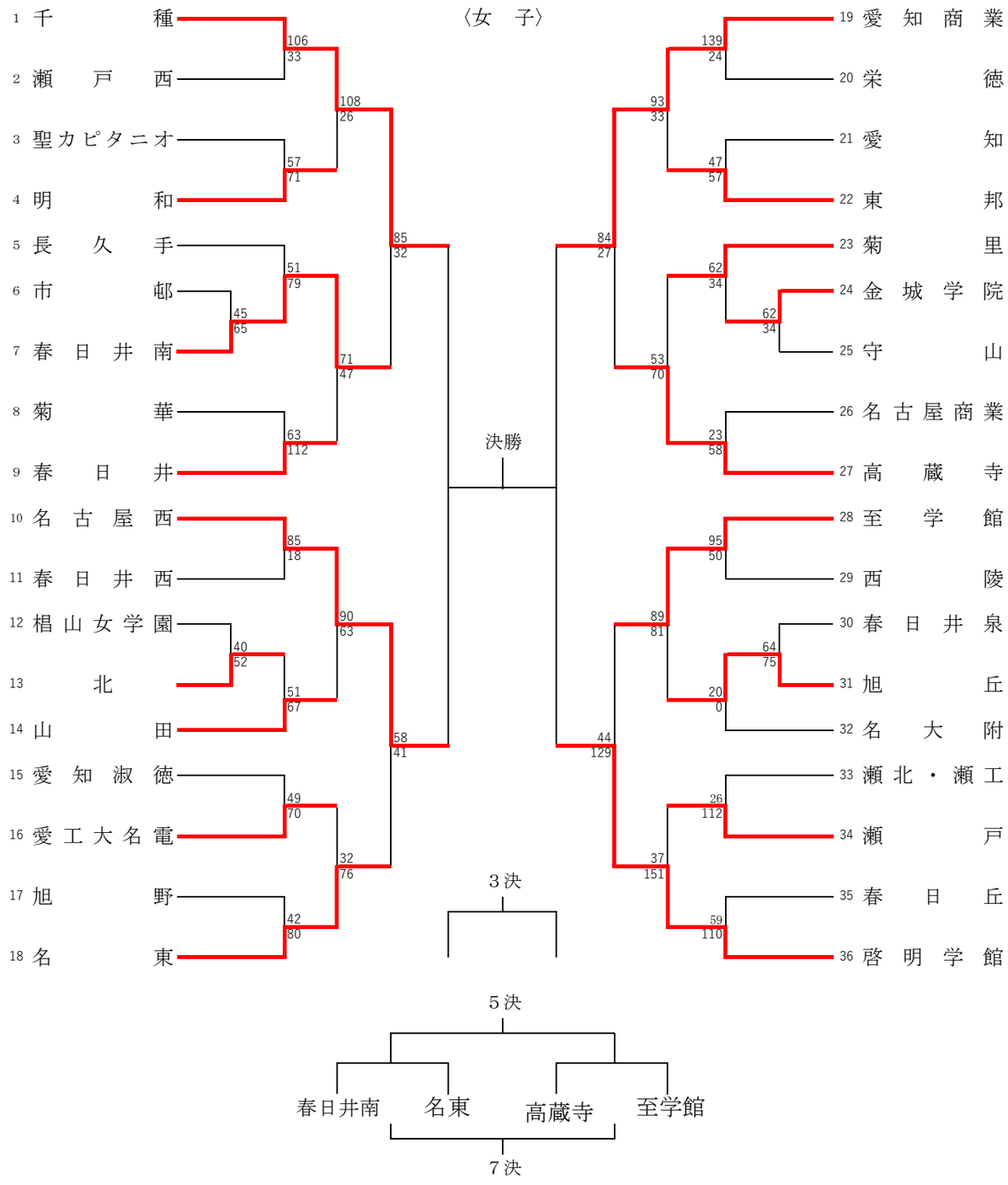
〈女　子〉