令和6年度　愛知県高等学校新人体育大会　バスケットボール競技　西三河支部予選会

主催 愛 知 県 高 等 学 校 体 育 連 盟

優勝　安城学園　準優勝　豊田大谷　第3位　人環大岡崎　第4位　岡崎城西
第5位　岡崎西　第6位　三好　第7位　愛産大三河　第8位　刈谷

※ 上位7チームが愛知県大会出場
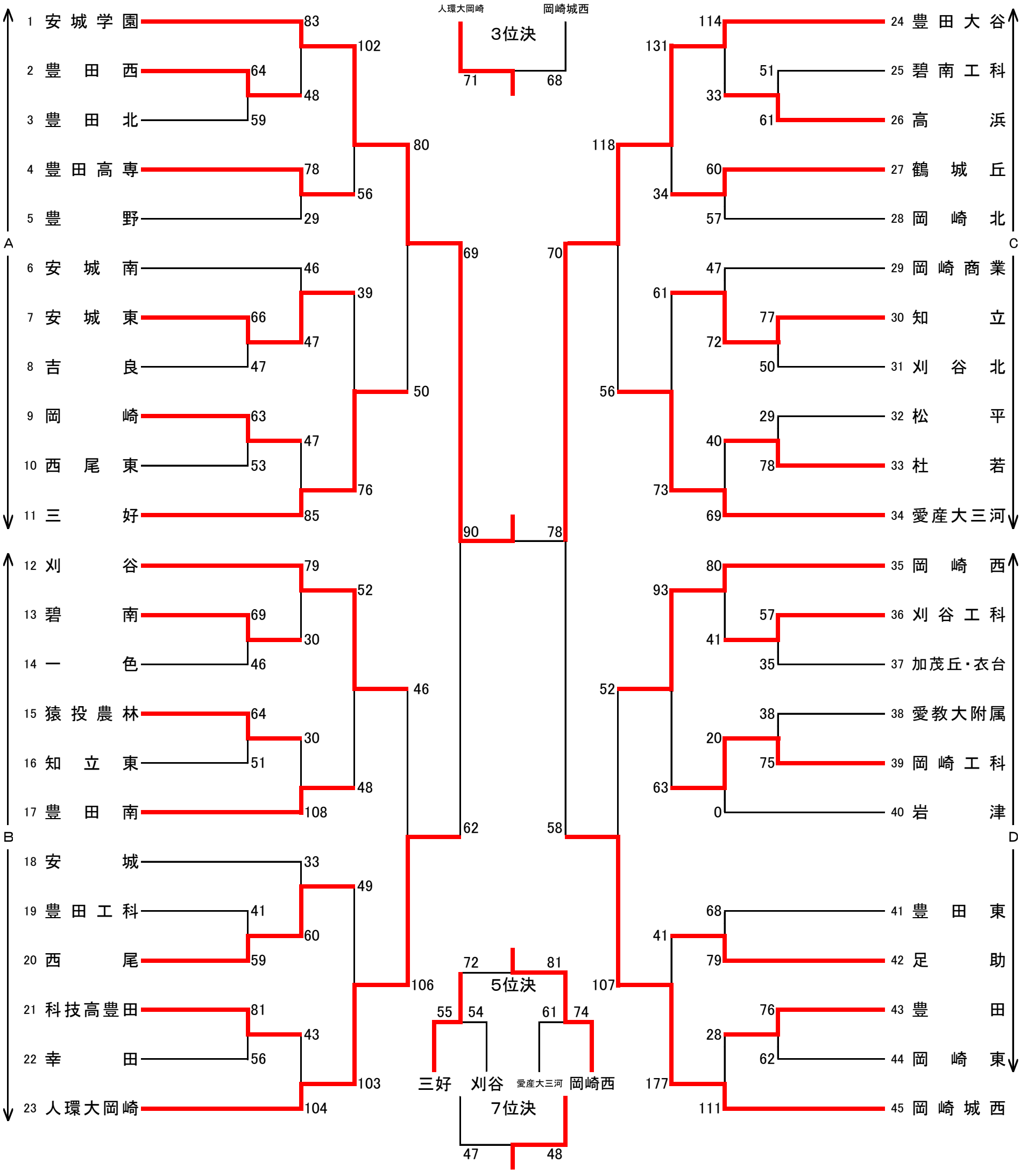
男　子