令和５年度愛知県高等学校新人体育大会バスケットボール競技西三河支部予選会

主催 愛知県高等学校体育連盟

優勝　人環大岡崎　準優勝　安城学園　第3位　豊田大谷　第4位　岡崎城西
第5位　刈谷　第6位　岡崎西　第7位　愛産大三河　第8位　三好

※ 上位8チームが愛知県大会出場
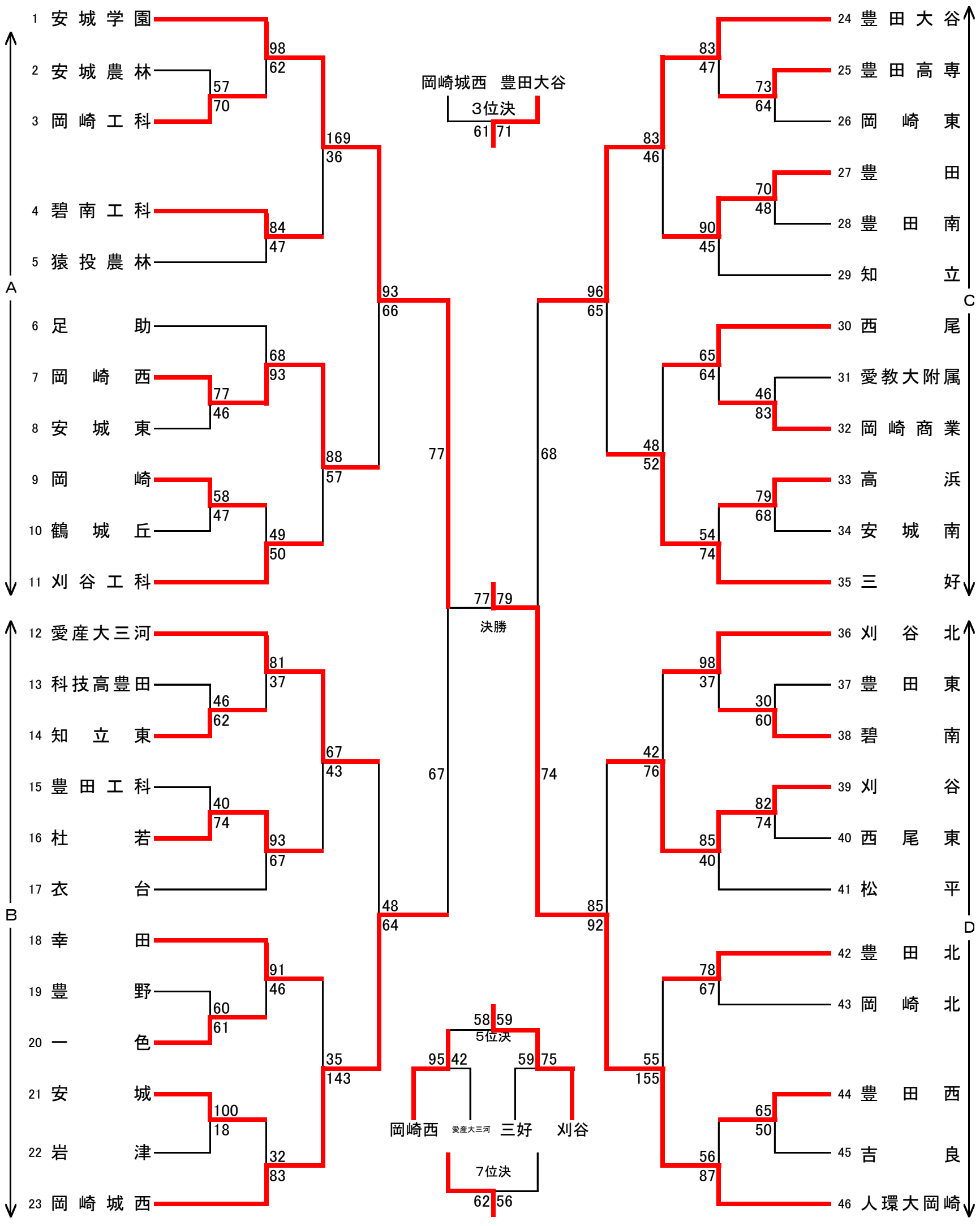
男子