令和5年度愛知県高等学校新人体育大会バスケットボール競技尾張支部予選会
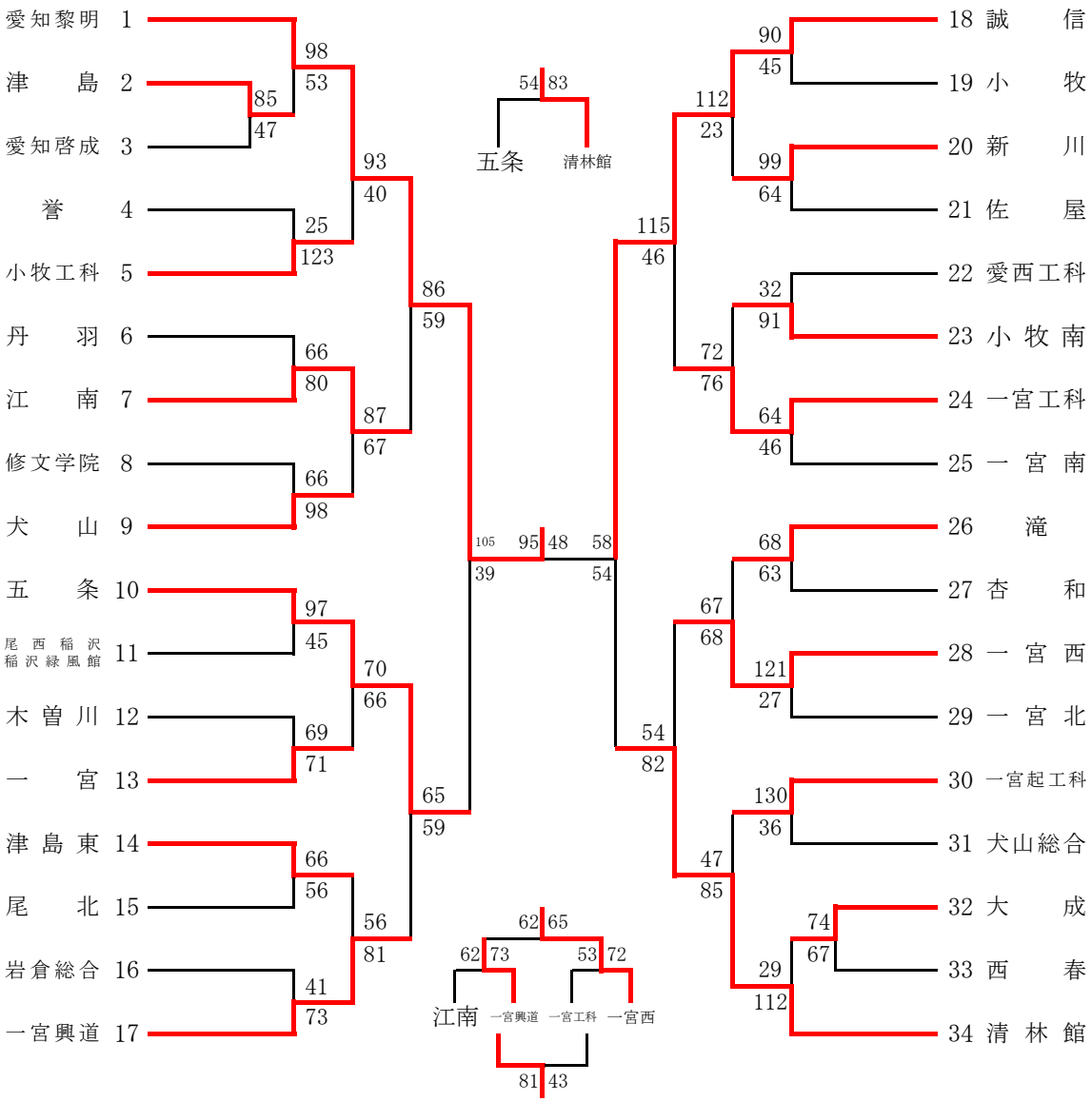
男子結果（上位５チームが県大会出場）
優勝：愛知黎明　　準優勝：誠信　　第３位：清林館　　第４位：五条
第５位：一宮西　　第６位：一宮興道　　第７位：江南　　第８位：一宮工科