令和5年度愛知県高等学校新人体育大会バスケットボール競技尾張支部予選会

女子結果（上位５チームが県大会出場）

優勝：愛知黎明　　準優勝：岩倉総合　第３位：一宮興道　第４位：修文学院
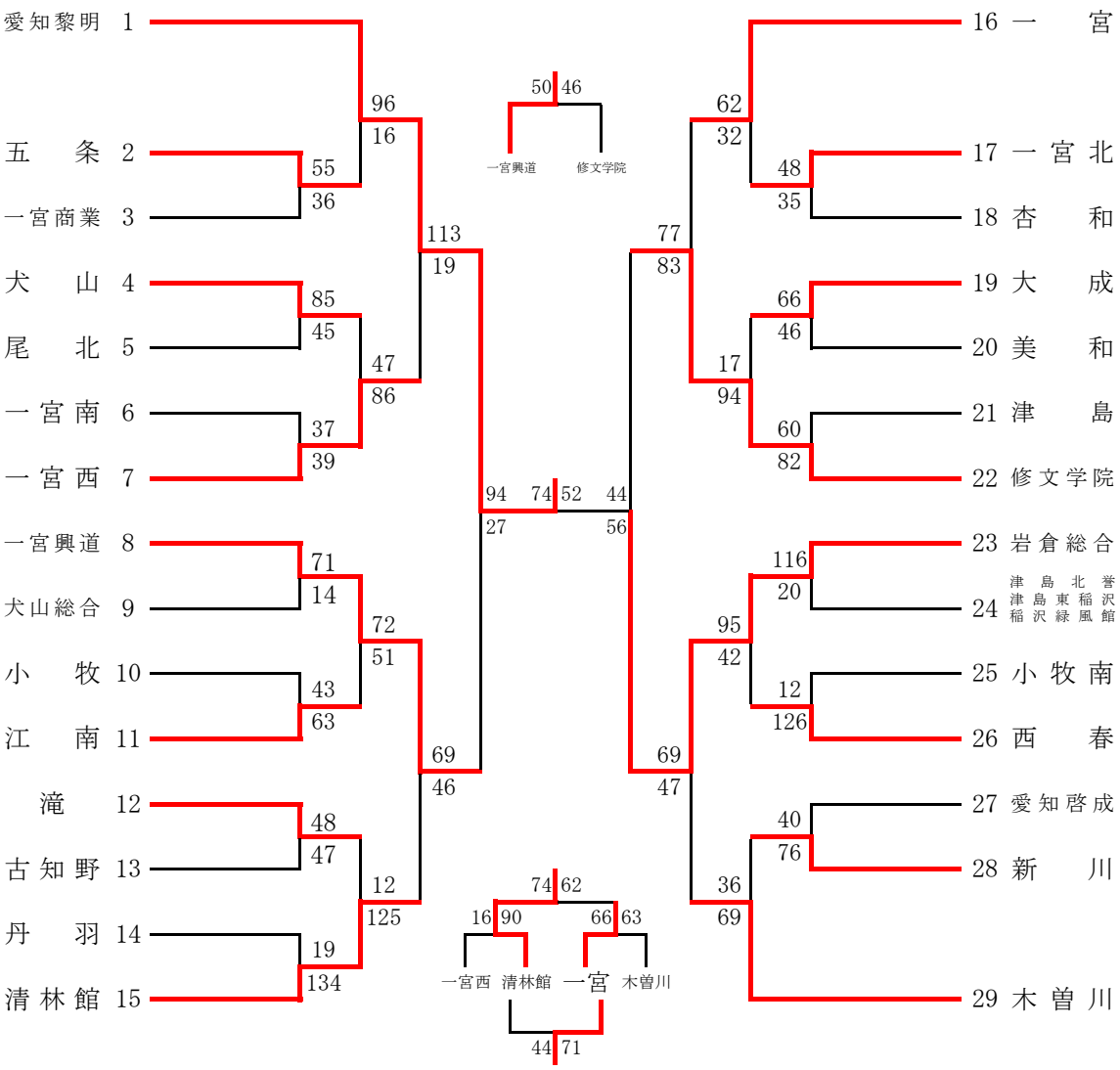
第５位：清林館　　第６位：一宮　　第７位：木曽川　　第８位：一宮西