令和６年度　名北支部バスケットボール競技夏季選手権大会【最終結果】

〈男　子〉

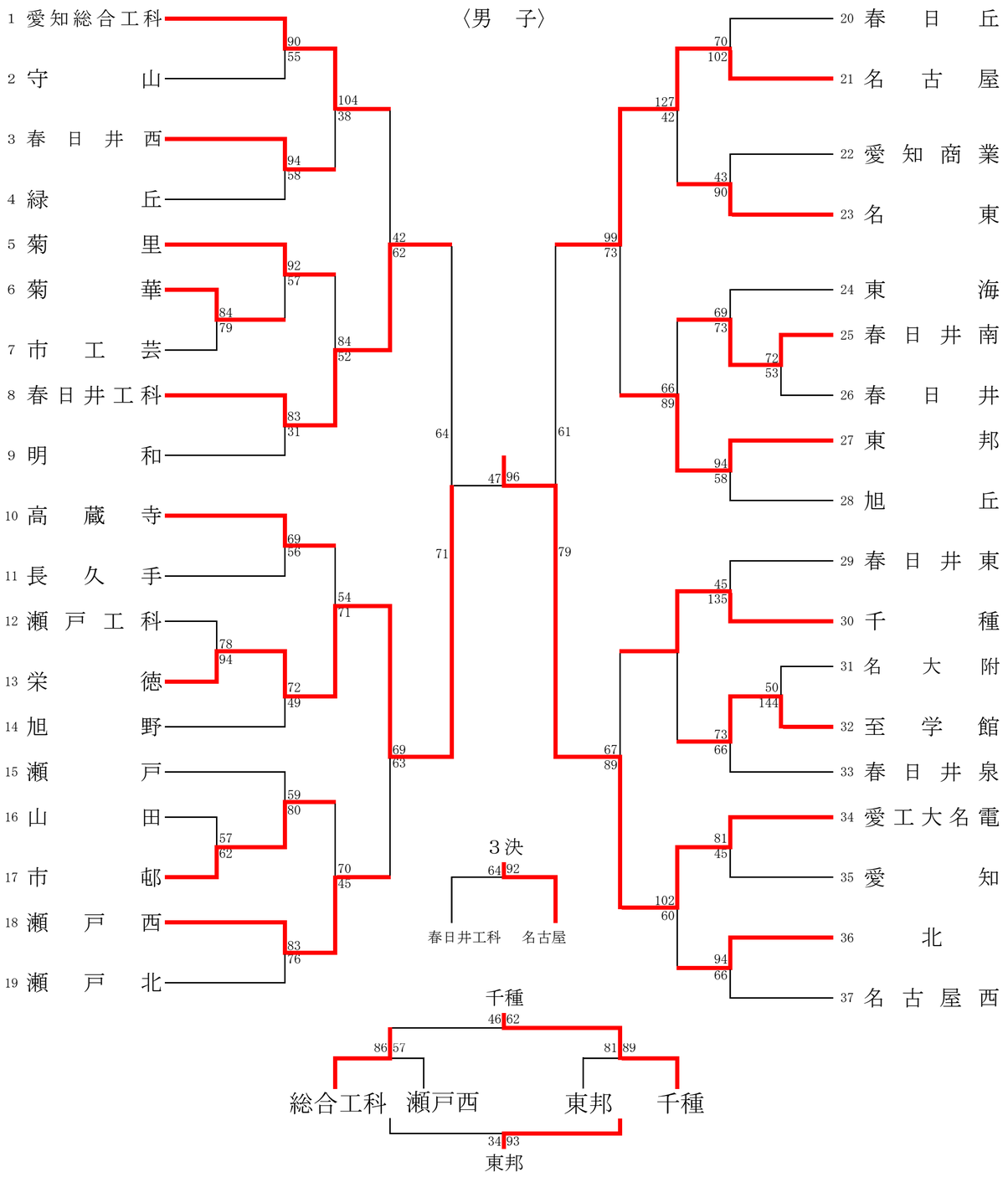
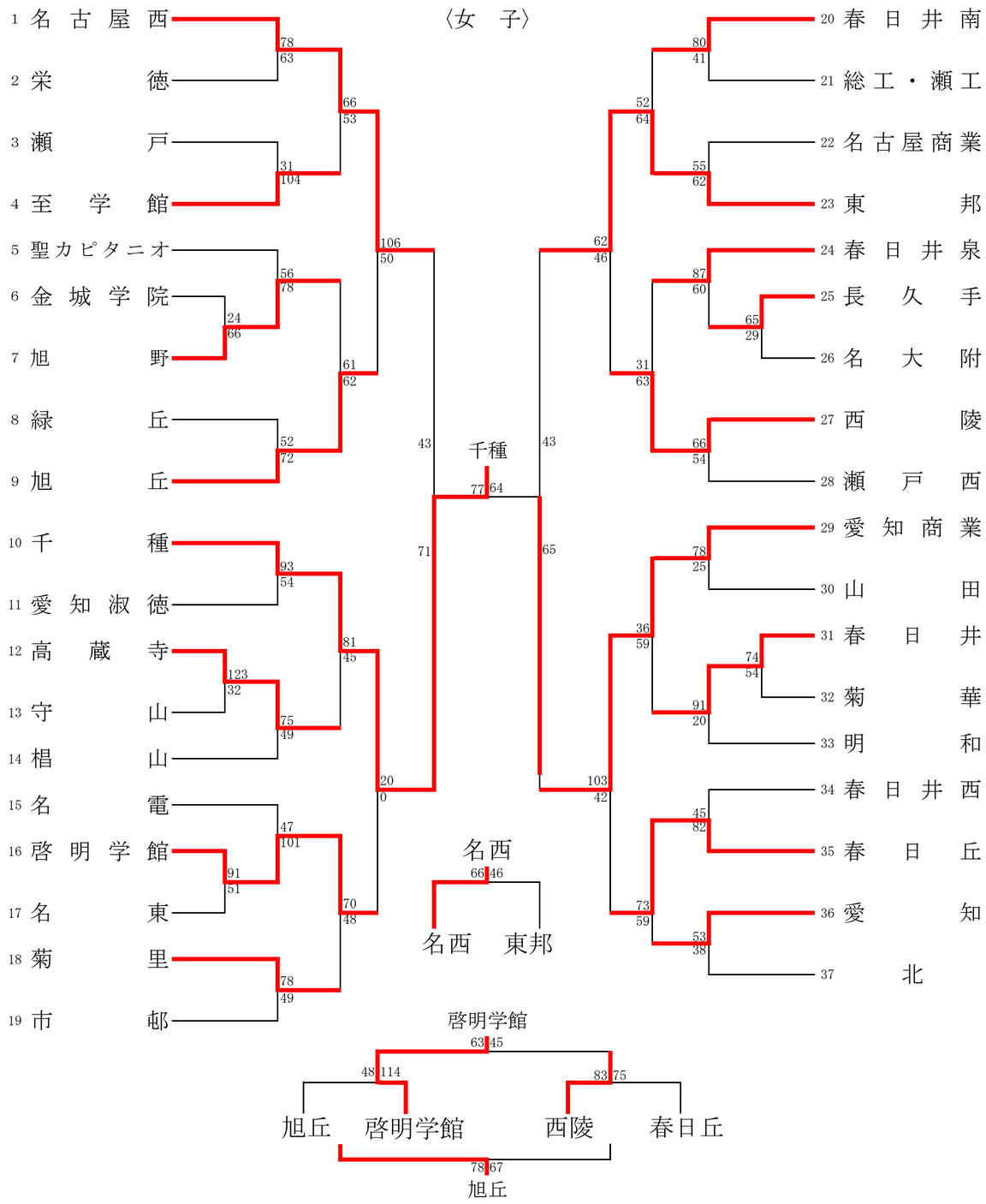
〈女　子〉