令和6年度　西三河支部　バスケットボール競技　夏季選手権大会

主催　愛　知　県　高　等　学　校　体　育　連　盟
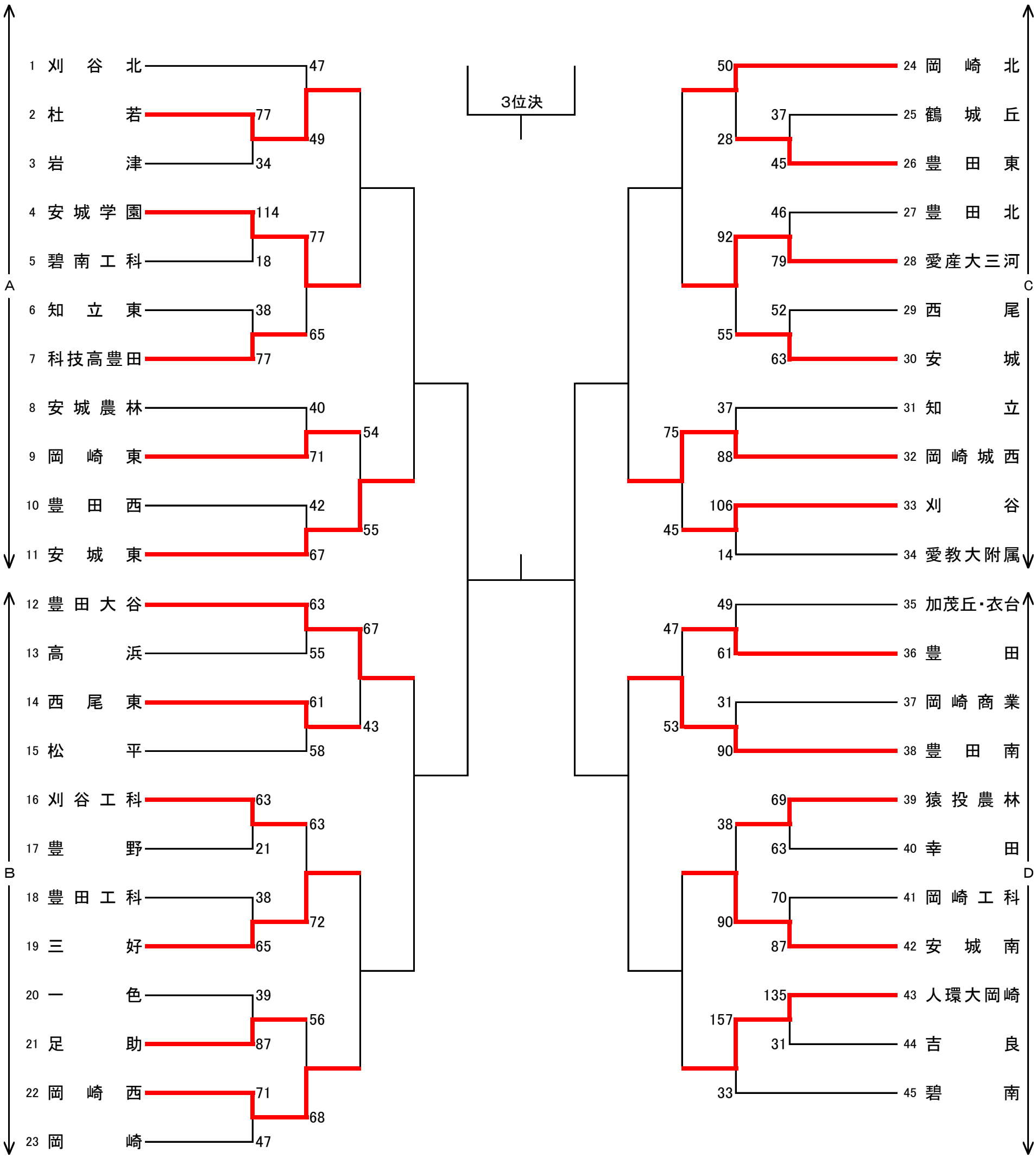
男　子