令和6年度 西三河支部 バスケットボール競技 夏季選手権大会

主催 愛知県高等学校体育連盟
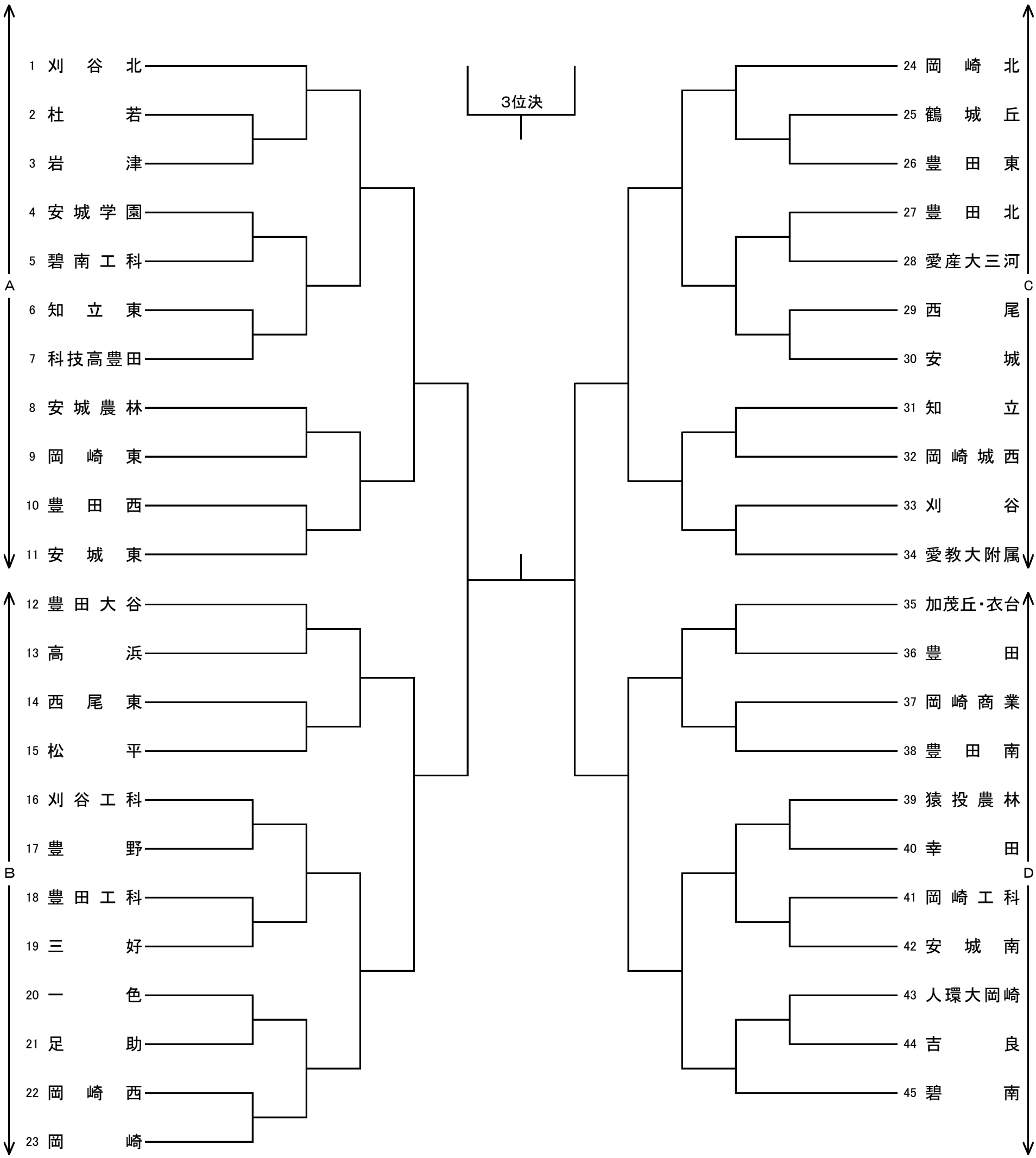
男子