第78回愛知県高等学校総合体育大会バスケットボール競技　結果

※　本大会はチーム関係者のみ入場可能です。一般の方の観戦はできませんので、ご了承ください。

〈男子の部〉

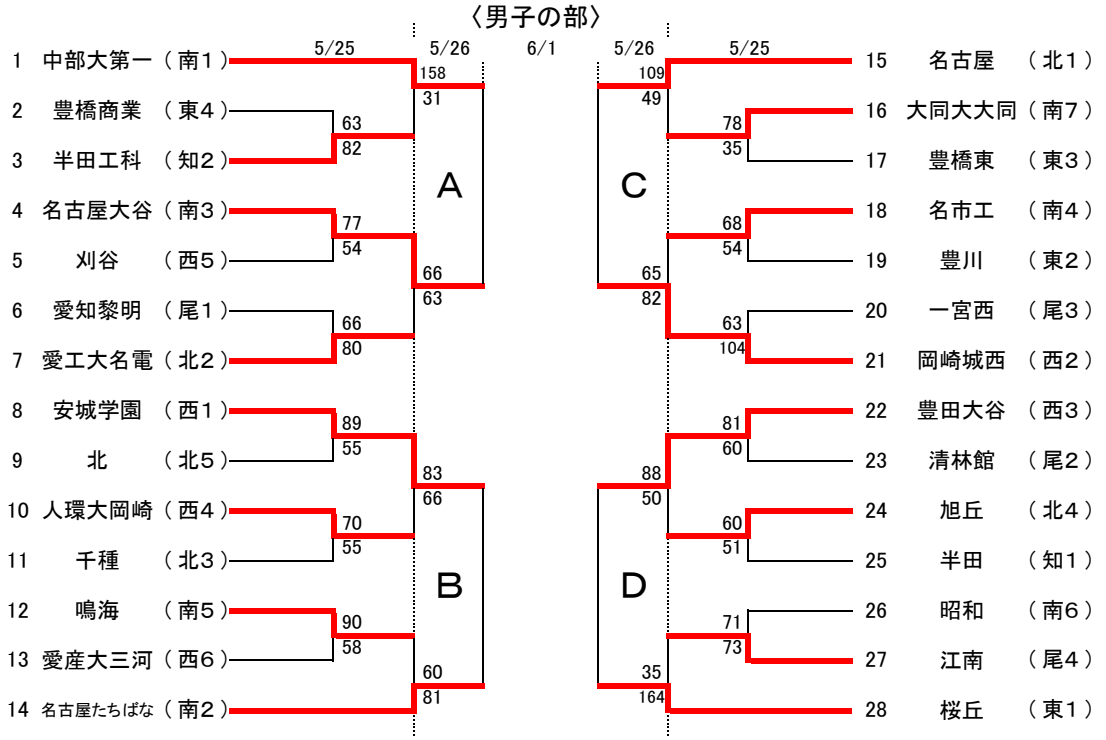

〈女子の部〉

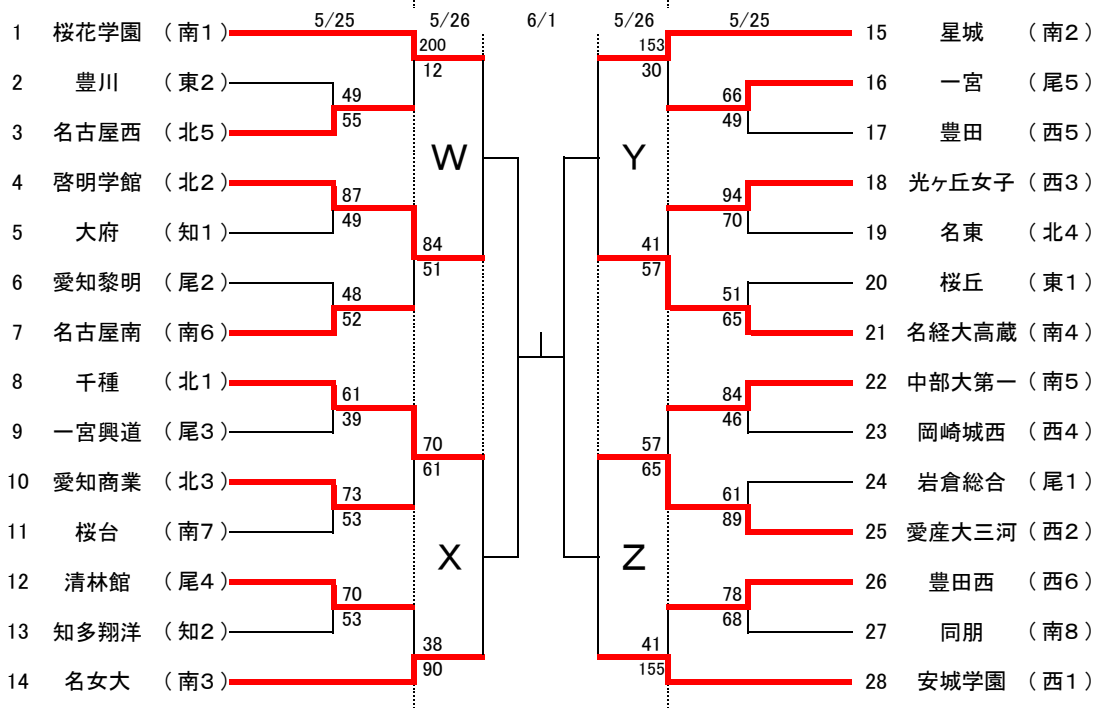

会場 / 時間	5月26日（日） Aコート	Bコート	Aコート	Bコート
9:30	女子 Wブロック決勝	女子 Xブロック決勝	女子 Zブロック決勝	女子 Yブロック決勝
11:10	男子 Aブロック決勝	男子 Cブロック決勝	男子 Dブロック決勝	男子 Bブロック決勝
12:50	女子 準決勝W-X	女子 5-8決W-X	女子 準決勝Y-Z	女子 5-8決Y-Z
14:30	男子 決勝L①A-C		男子 決勝L①B-D	

会場 / 時間	6月1日（土） Aコート	Bコート
10:00	男子 決勝L②A-B	男子 決勝L②C-D
12:00	女子 決勝	女子 3位決定戦
14:00	男子 決勝L③A-D	男子 決勝L③B-C

会場 / 時間	6月1日（土） Aコート	Bコート
13:00	男子 5-8決A-B	男子 5-8決C-D
14:40	女子 5位決定戦	女子 7位決定戦
16:20	男子 5位決定戦	男子 7位決定戦