第78回愛知県高等学校総合体育大会　バスケットボール競技　西三河支部予選会

主催　愛　知　県　高　等　学　校　体　育　連　盟
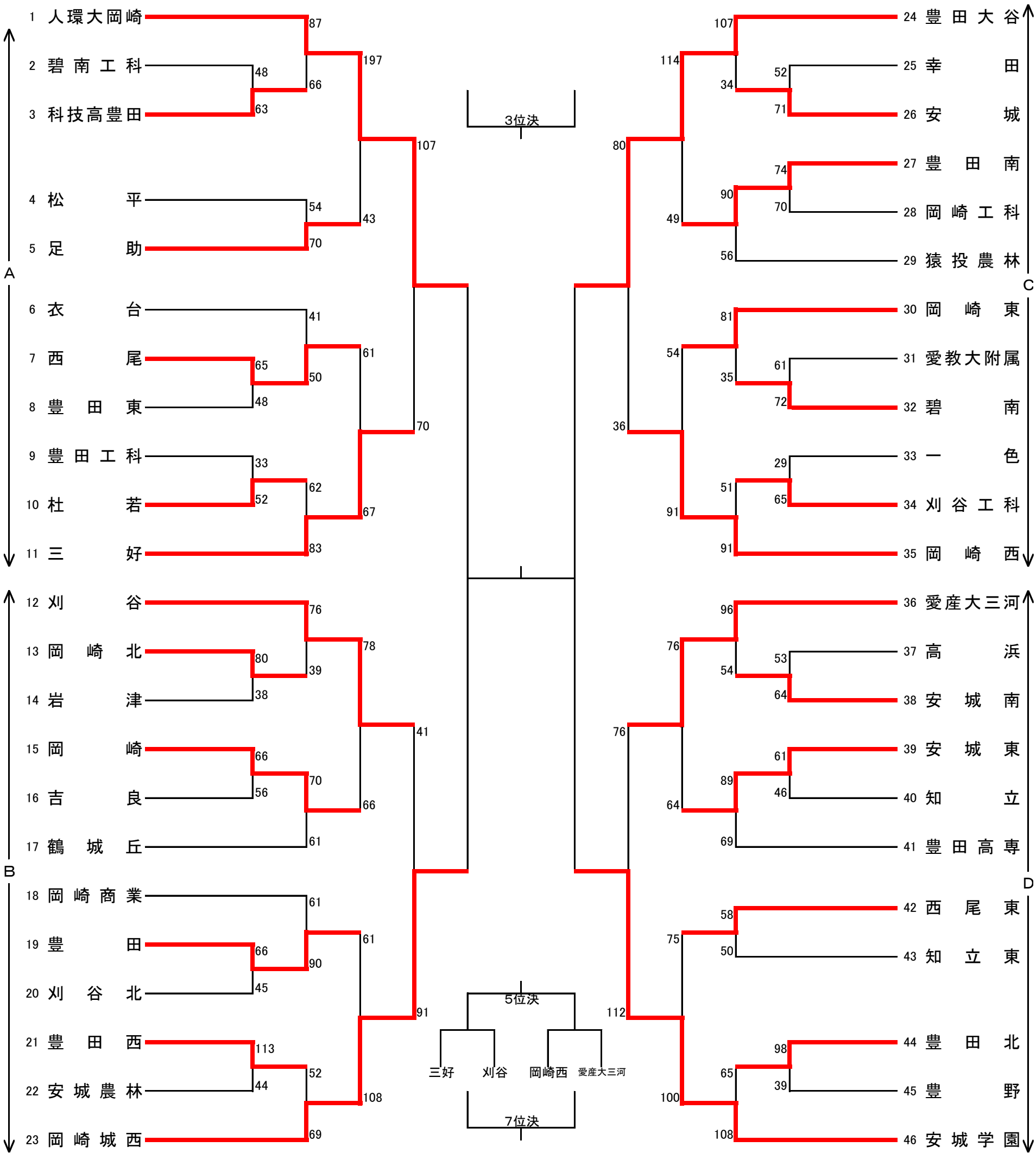
男　子