令和５年度　新人体育大会　名古屋北支部予選会

〈男　子〉

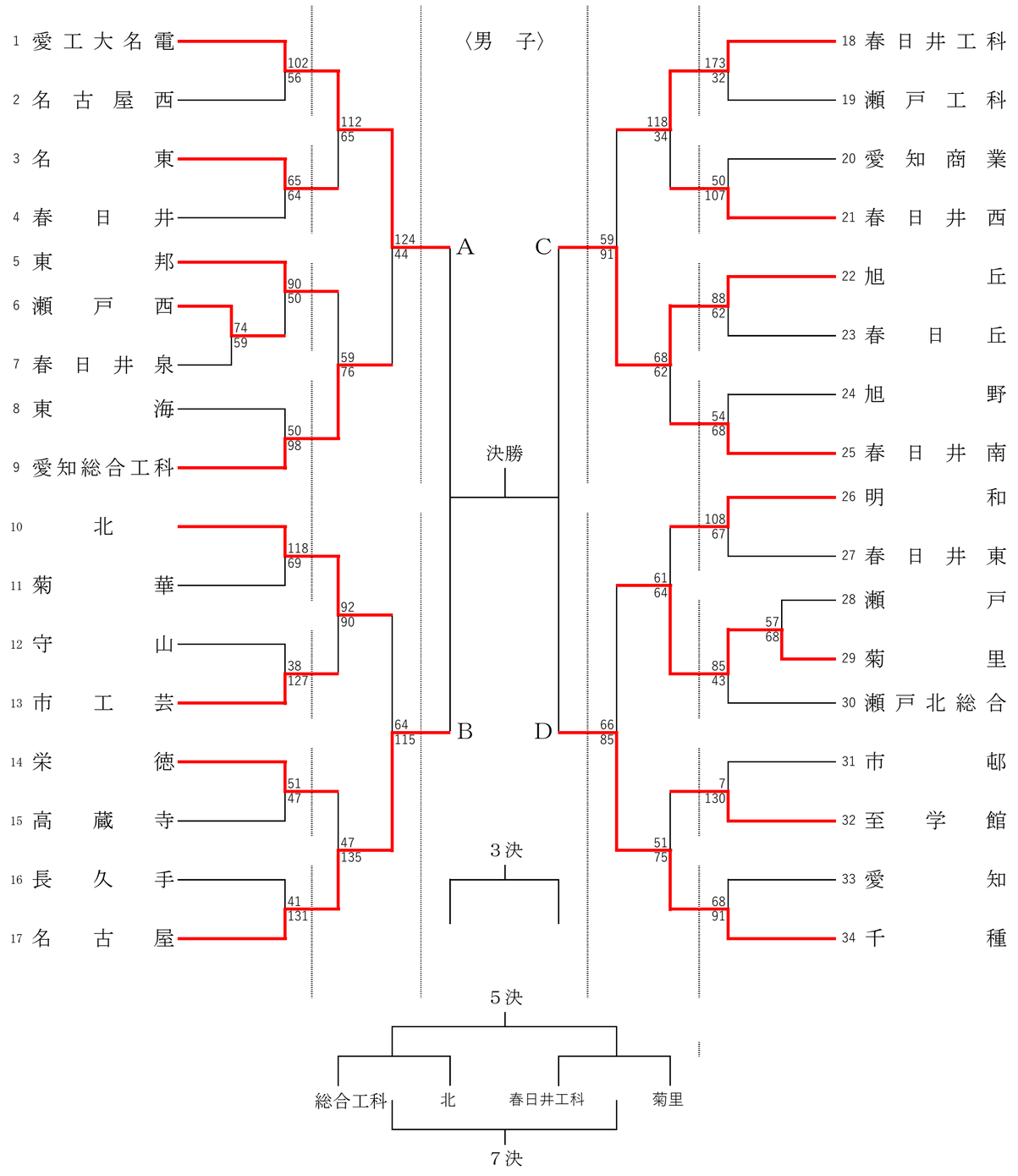
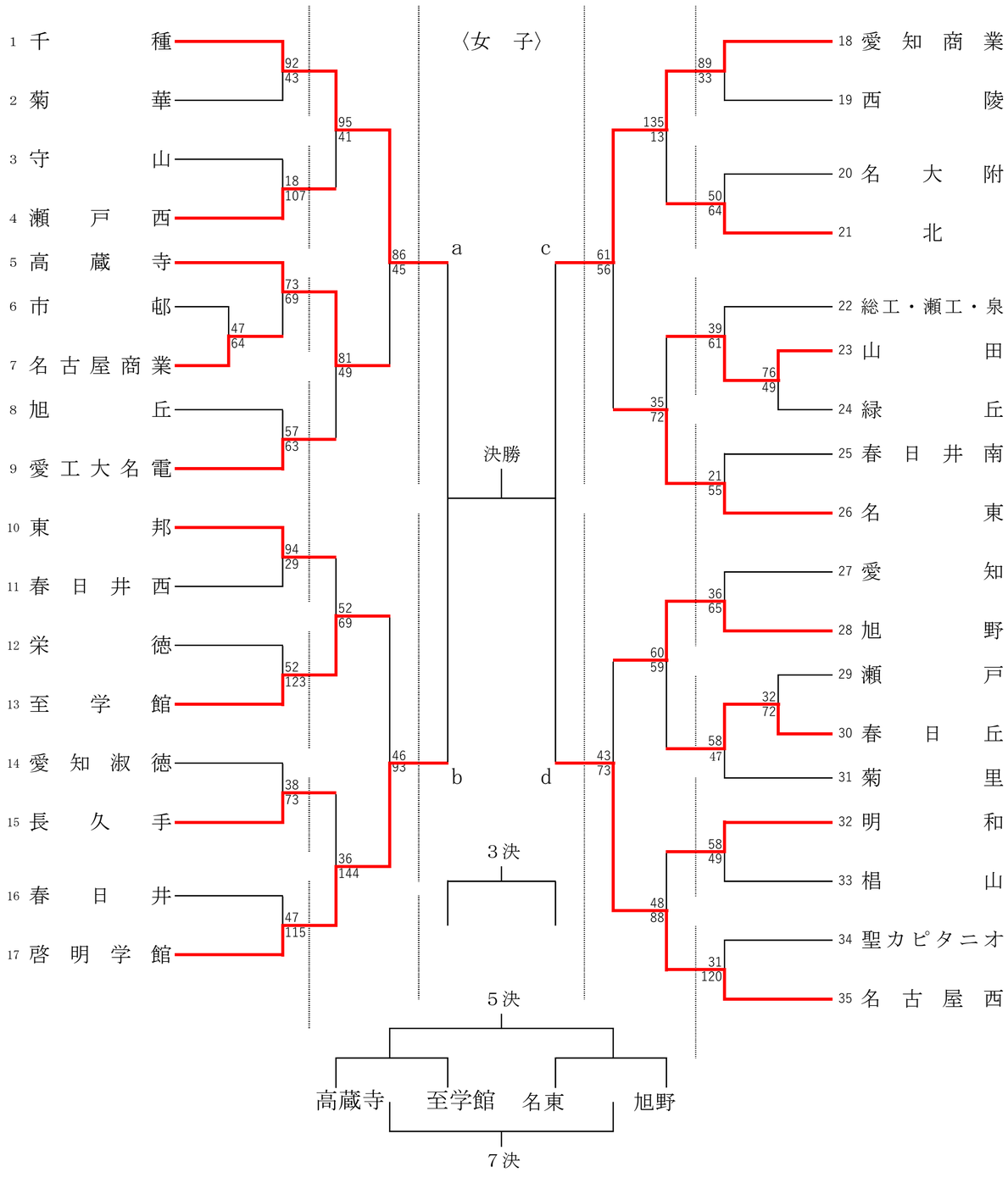
〈女　子〉