令和５年度愛知県高等学校新人体育大会バスケットボール競技西三河支部予選会

主催 愛知県高等学校体育連盟

※上位８チームが愛知県大会へ進出する。
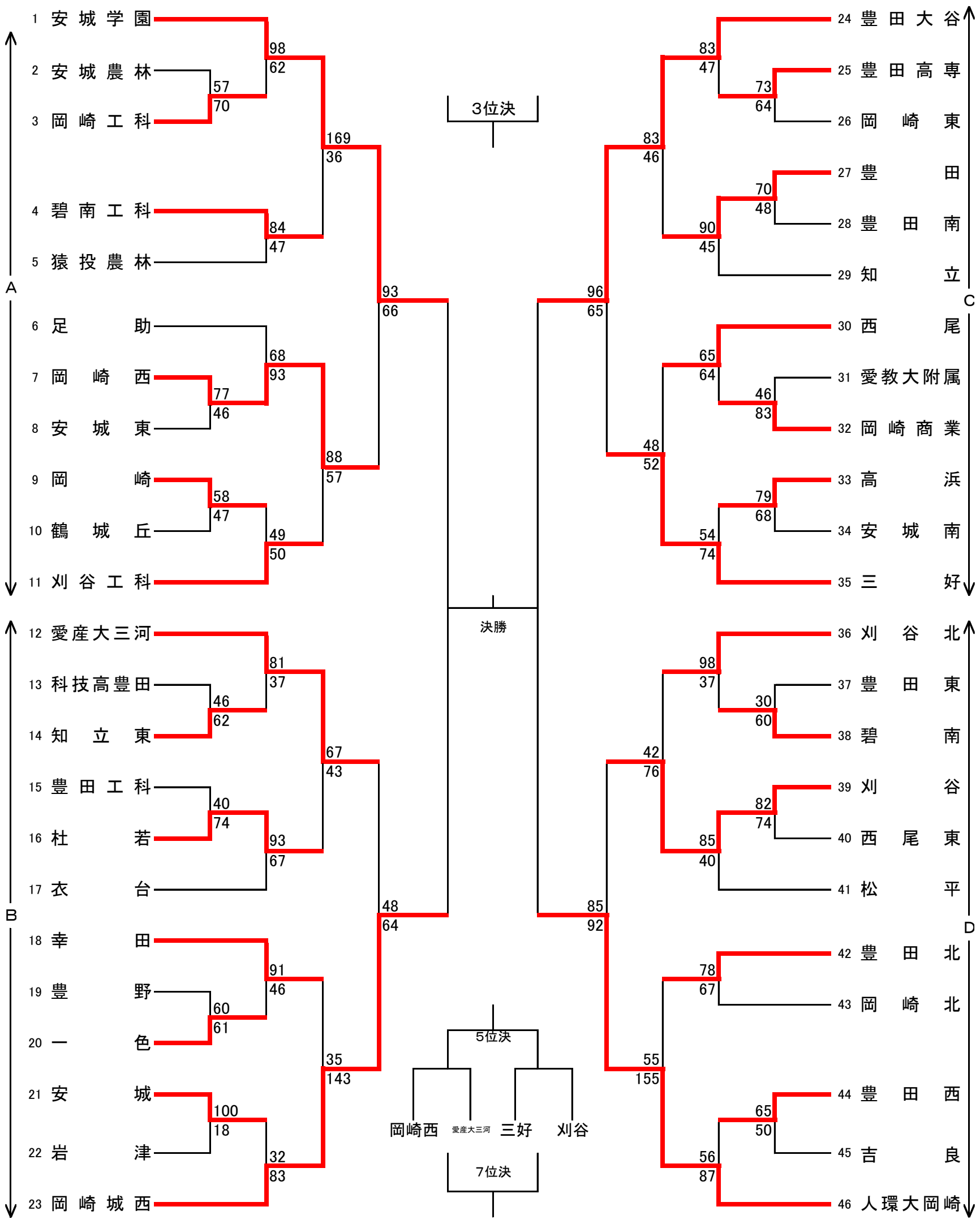
男　子