令和５年度愛知県高等学校新人体育大会バスケットボール競技西三河支部予選会

主催　愛 知 県 高 等 学 校 体 育 連 盟

※上位６チームが愛知県大会へ進出する。
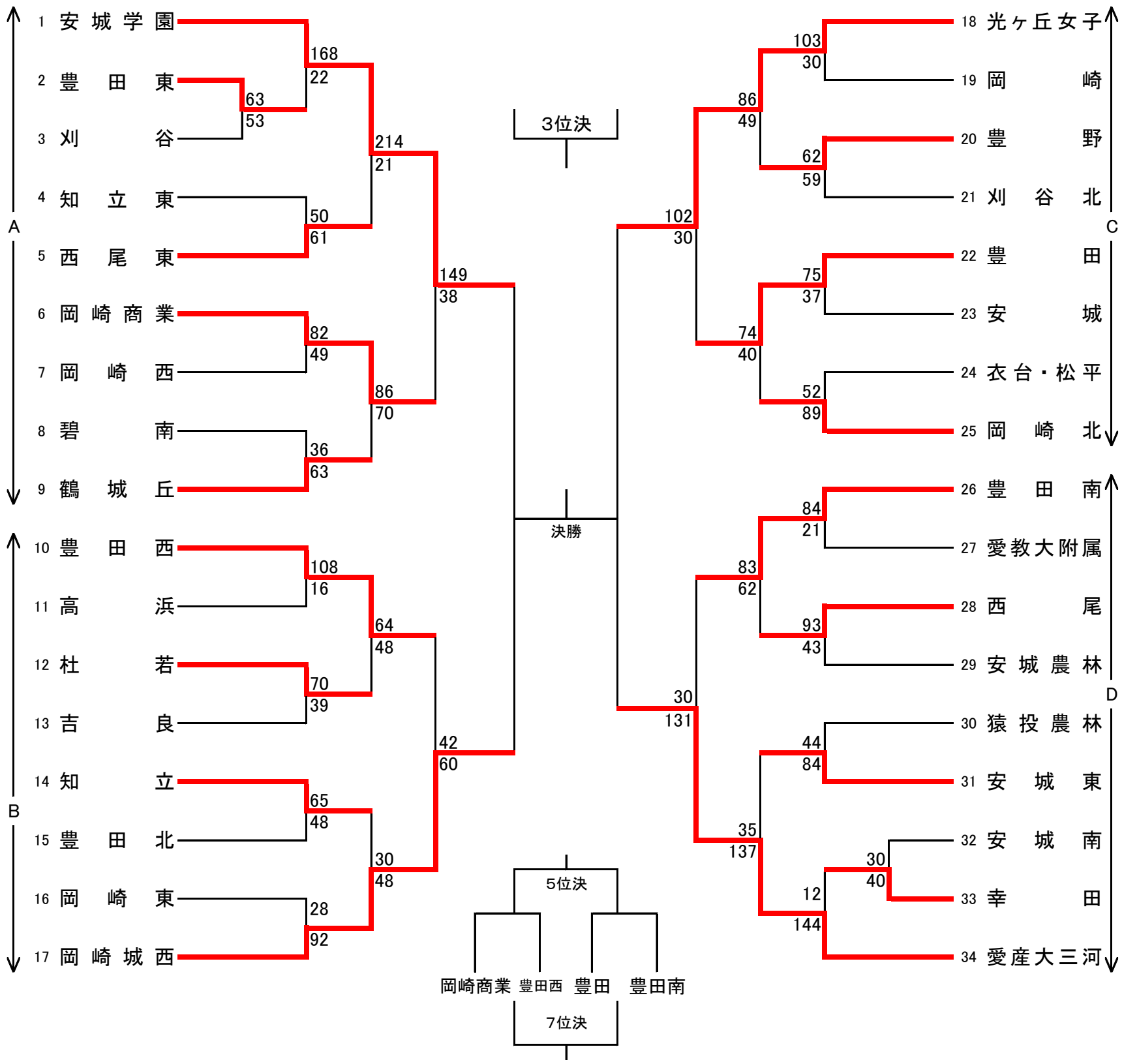
女　子