令和５年度　新人体育大会　名古屋北支部予選会

〈男　子〉

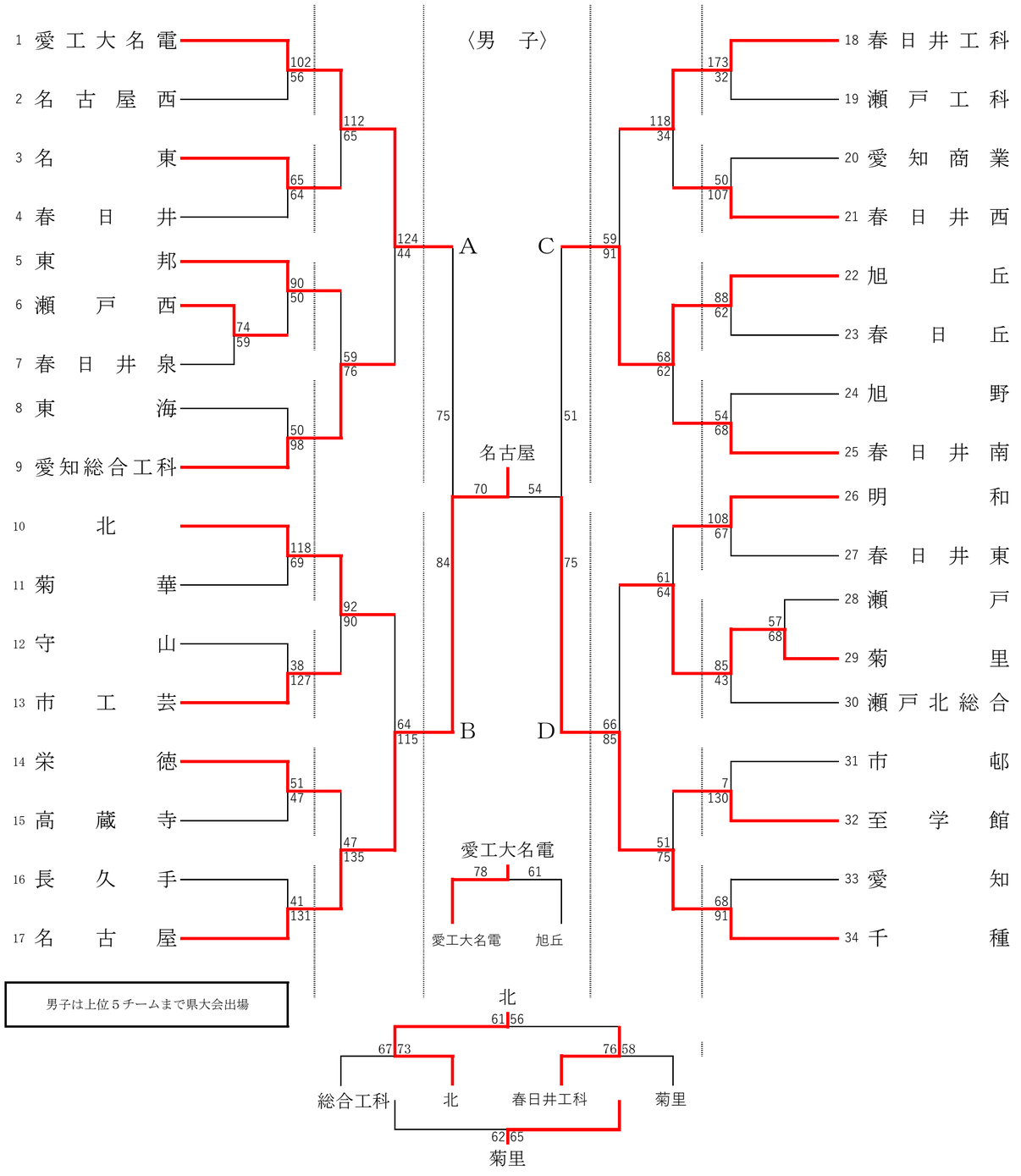

男子は上位５チームまで県大会出場

〈女　子〉

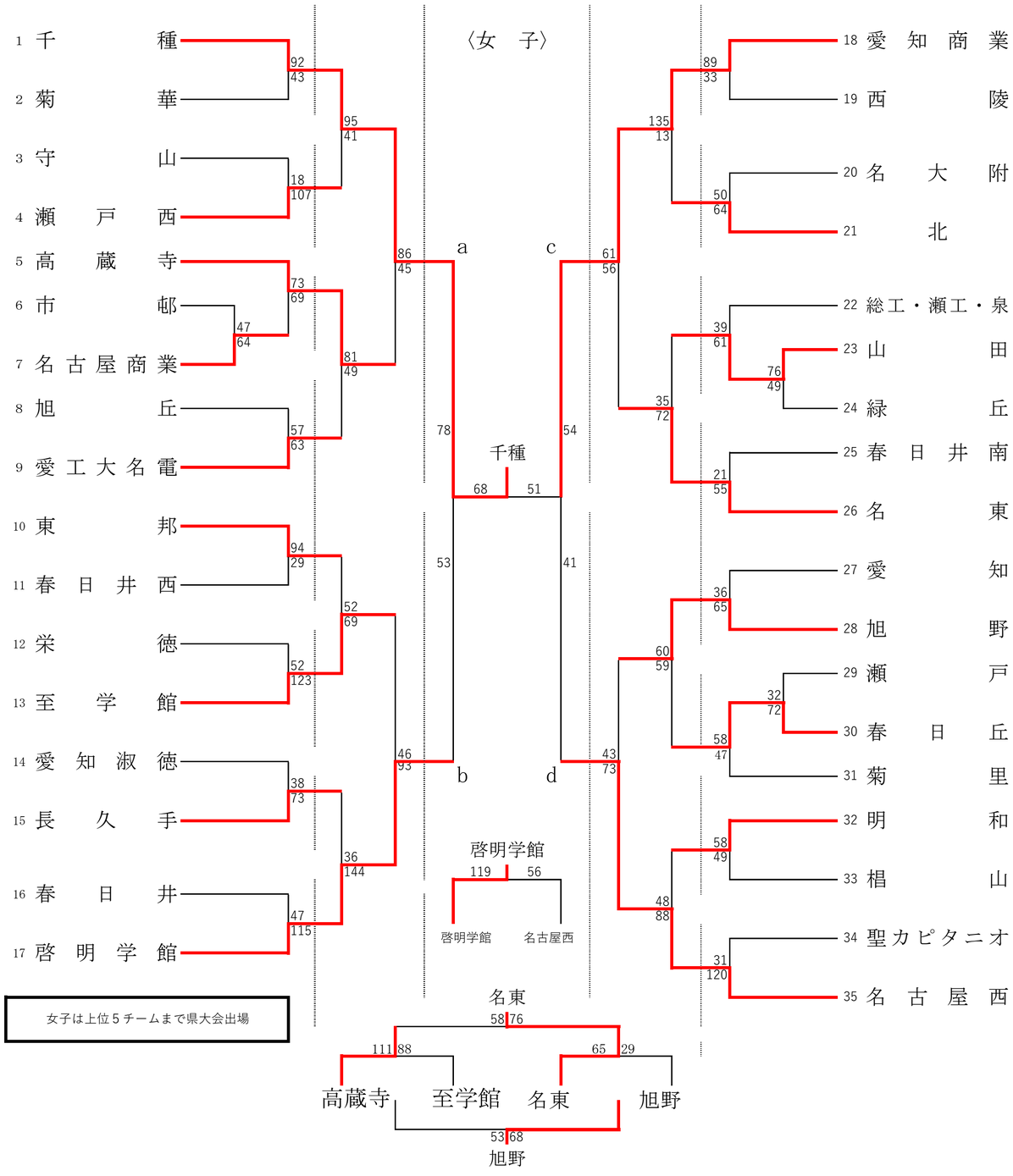

女子は上位５チームまで県大会出場