第77回愛知県高等学校総合体育大会バスケットボール競技　結果

※　本大会はチーム関係者のみ入場可能です。一般の方の観戦はできませんので、ご了承ください。

〈男子の部〉

上位3チームは東海大会出場

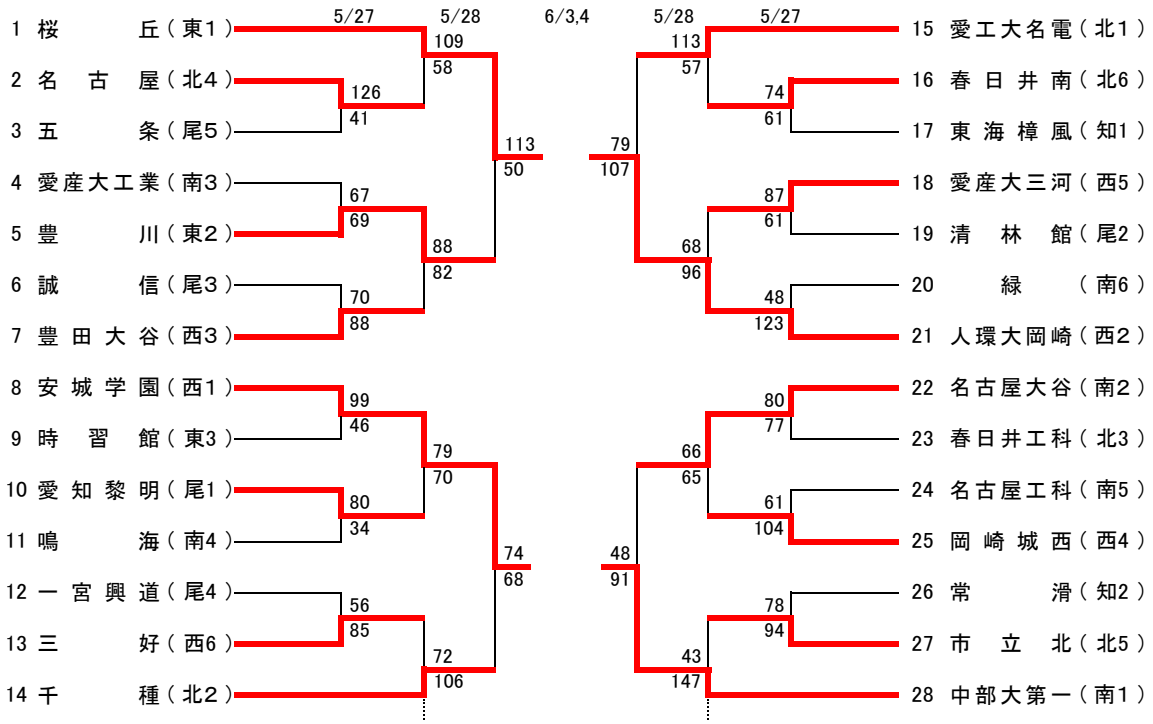

男子決勝リーグ星取り表

	桜丘	安城学園	人環大岡崎	中部大第一	勝	負	順位
桜丘		○ 86 － 49	○ 92 － 53	－			位
安城学園	● 49 － 86		－	● 65 － 74			位
人環大岡崎	● 53 － 92	－		● 70 － 84			位
中部大第一	－	○ 74 － 65	○ 84 － 70				位

5～8位決定戦

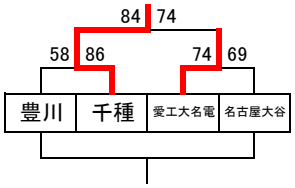

〈女子の部〉

上位3チームは東海大会出場

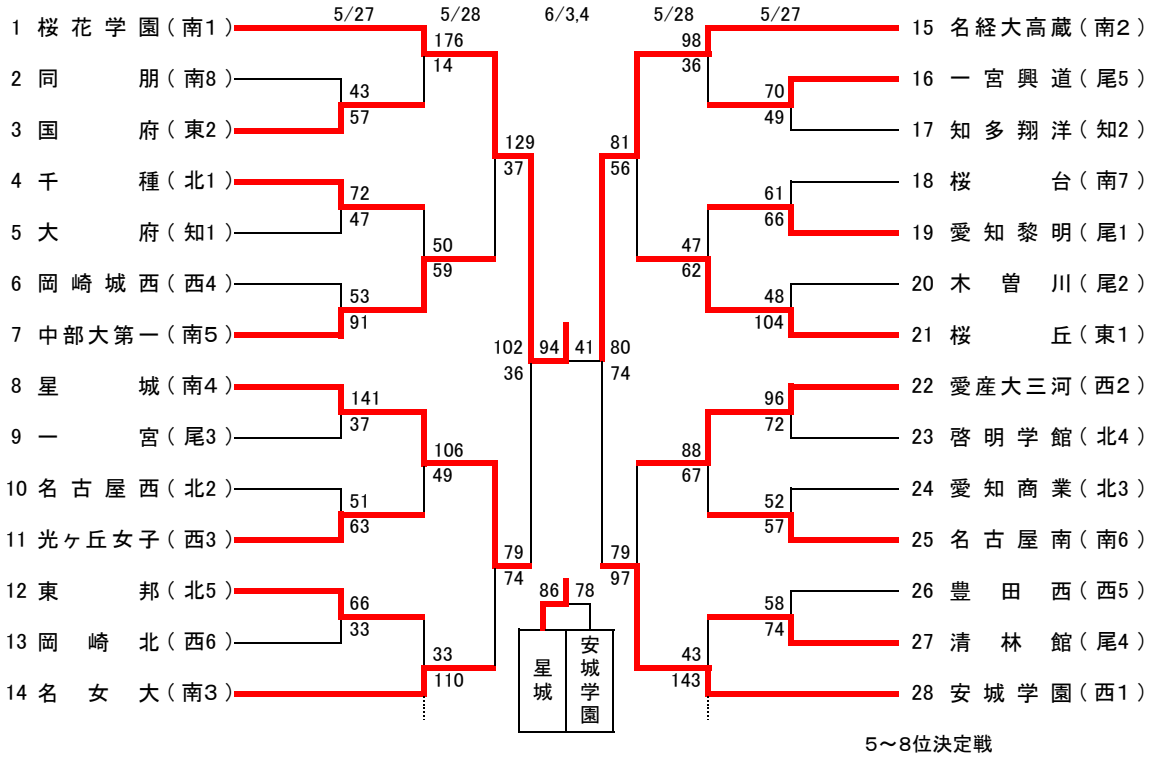
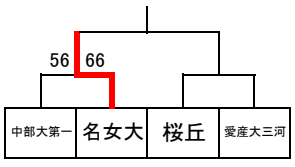
5～8位決定戦