第７７回　愛知県高等学校総合体育大会バスケットボール競技　名古屋北支部予選会【最終結果】

〈男　子〉

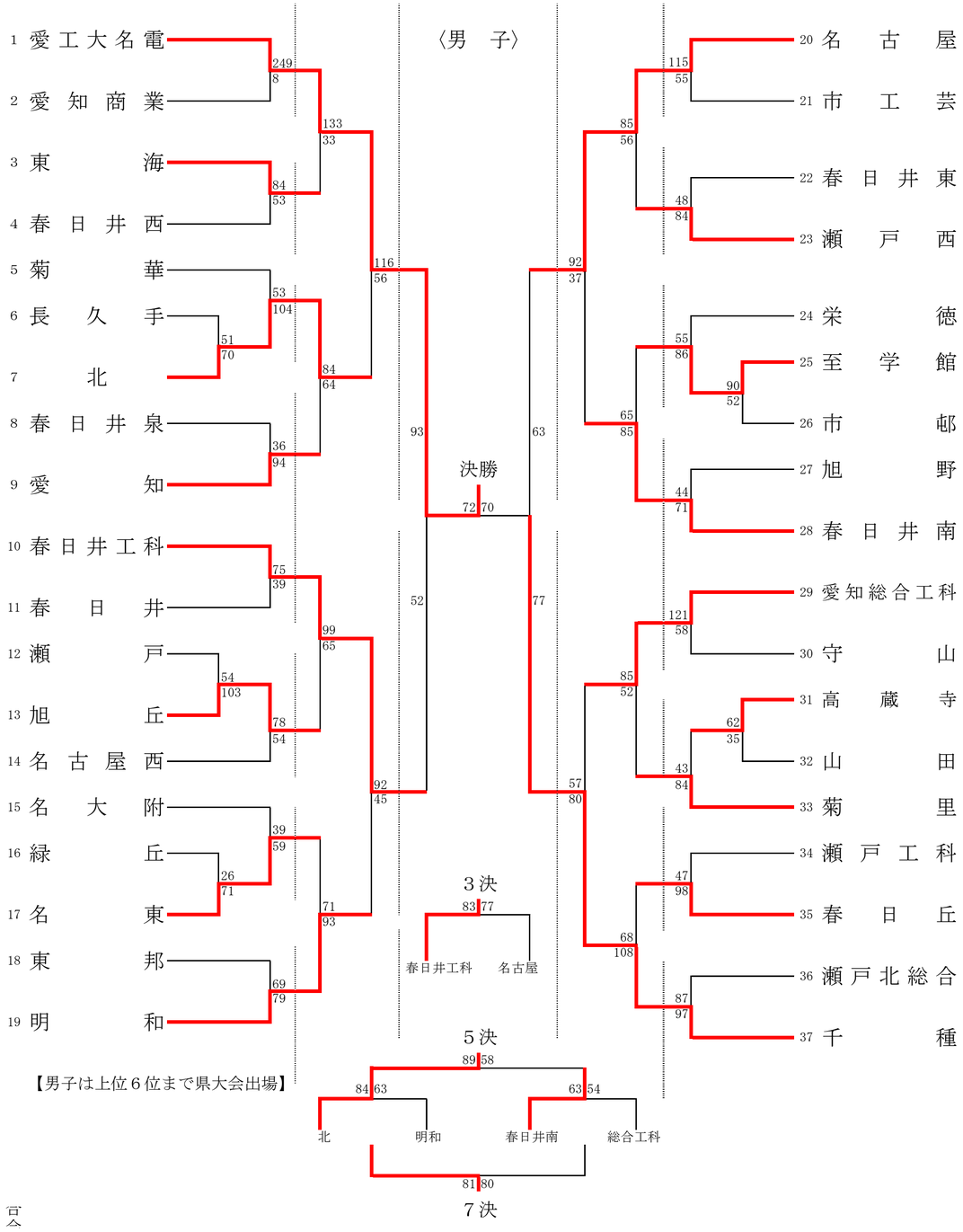

【男子は上位６位まで県大会出場】

〈女　子〉

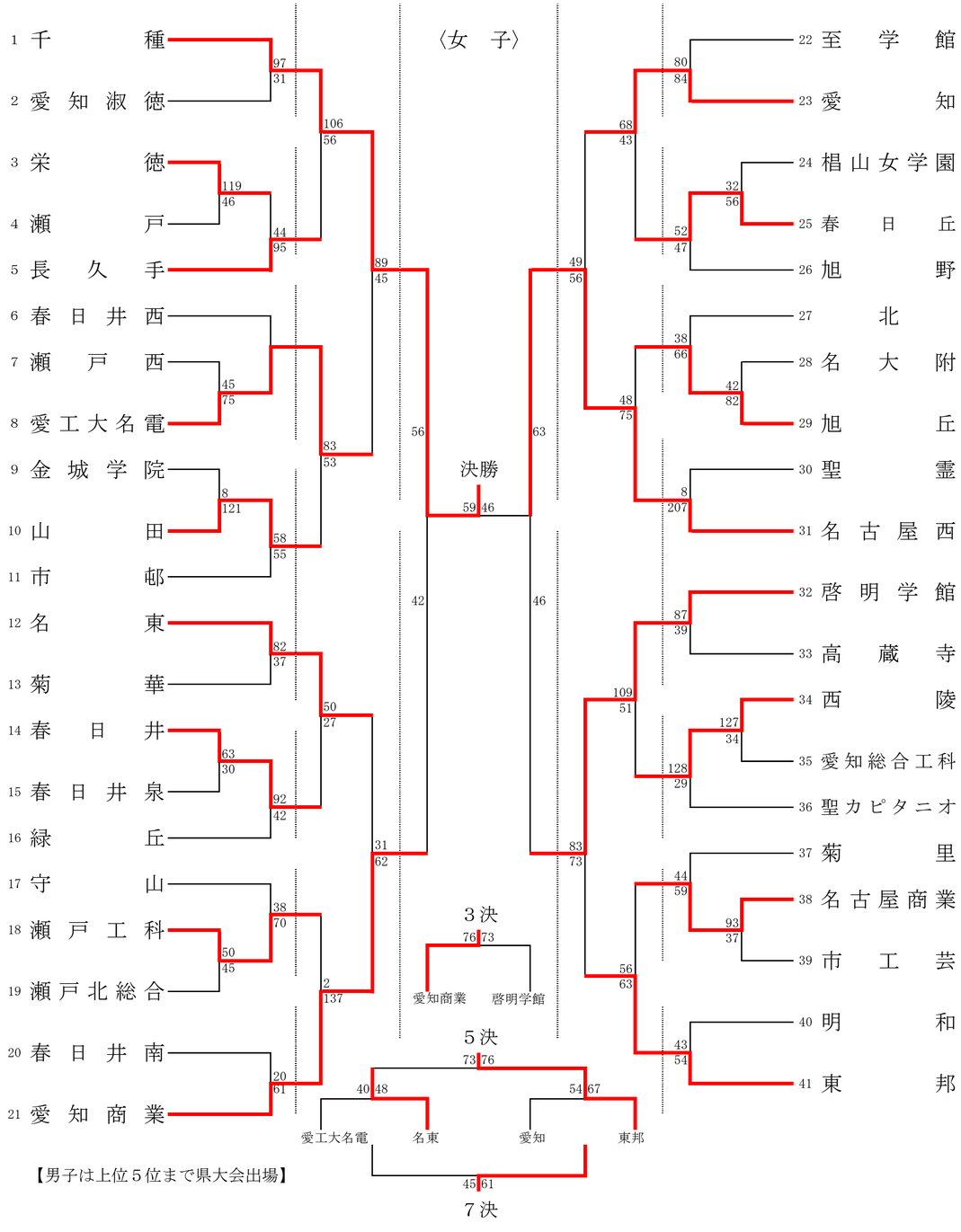

【男子は上位５位まで県大会出場】