第77回愛知県高等学校総合体育大会バスケットボール競技　結果

※　本大会はチーム関係者のみ入場可能です。一般の方の観戦はできませんので、ご了承ください。

〈男子の部〉

上位3チームは東海大会出場

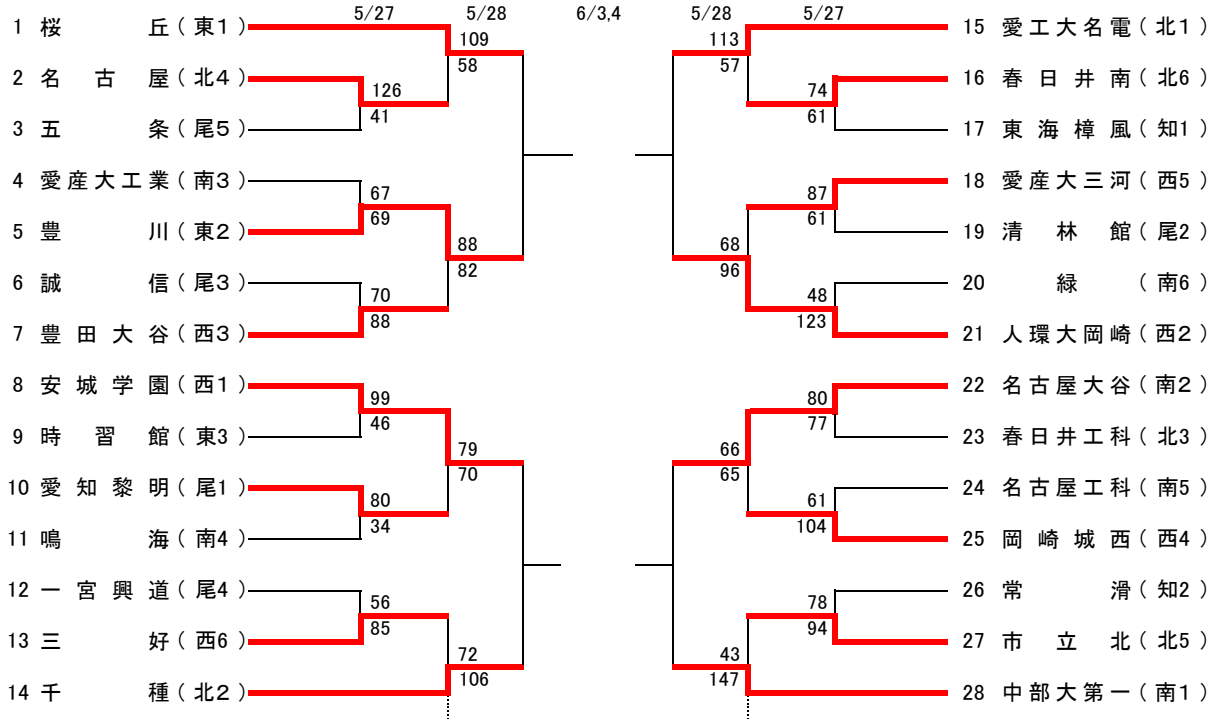

男子決勝リーグ星取り表

					勝	負	順位
		－	－	－			位
	－		－	－			位
	－	－		－			位
	－	－	－				位

5～8位決定戦

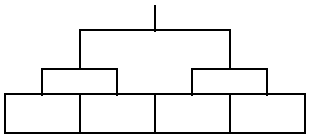

〈女子の部〉

上位3チームは東海大会出場

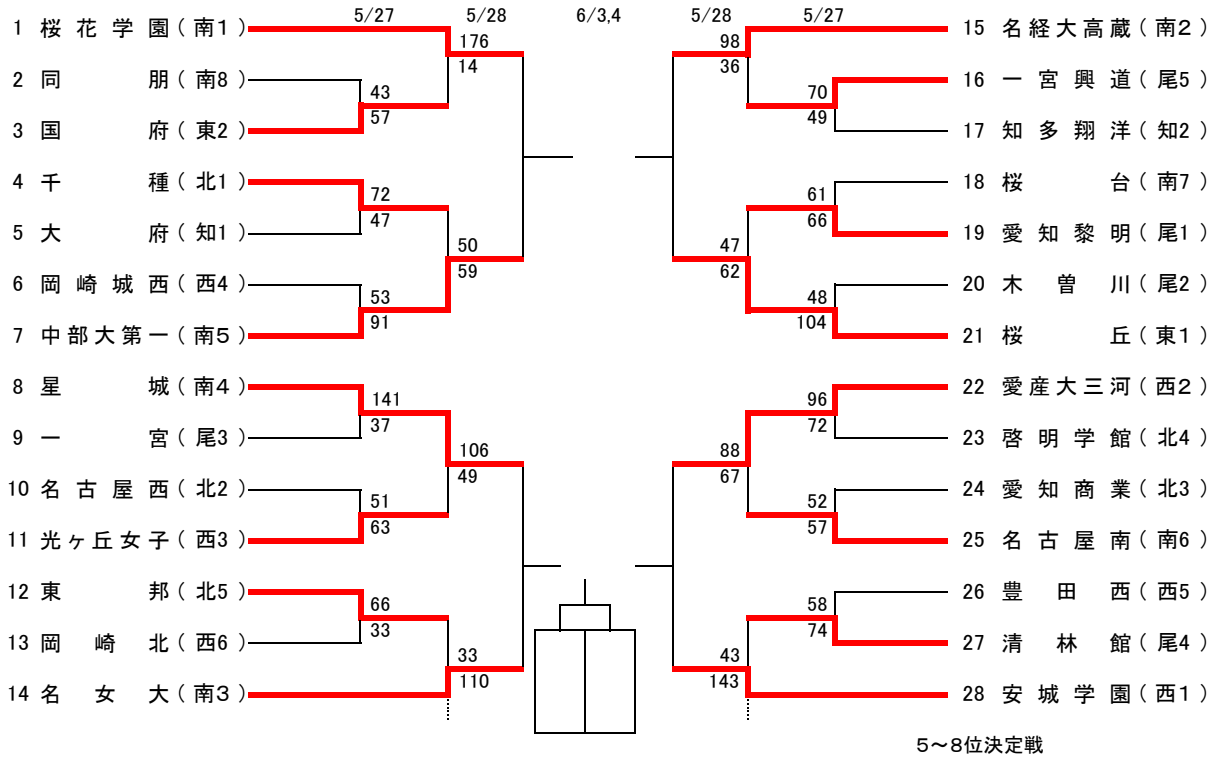
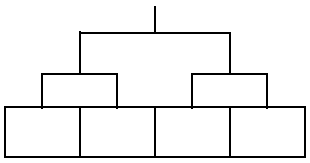
5～8位決定戦