# 第76回愛知県高等学校総合体育大会　バスケットボール競技　西三河支部予選会

主催　愛 知 県 高 等 学 校 体 育 連 盟

優勝　安城学園　準優勝　岡崎城西　第3位　豊田大谷　第4位　三好
第5位　人環大岡崎　第6位　愛産大三河　第7位　豊田　第8位　岡崎

※　上位8チームが愛知県大会出場
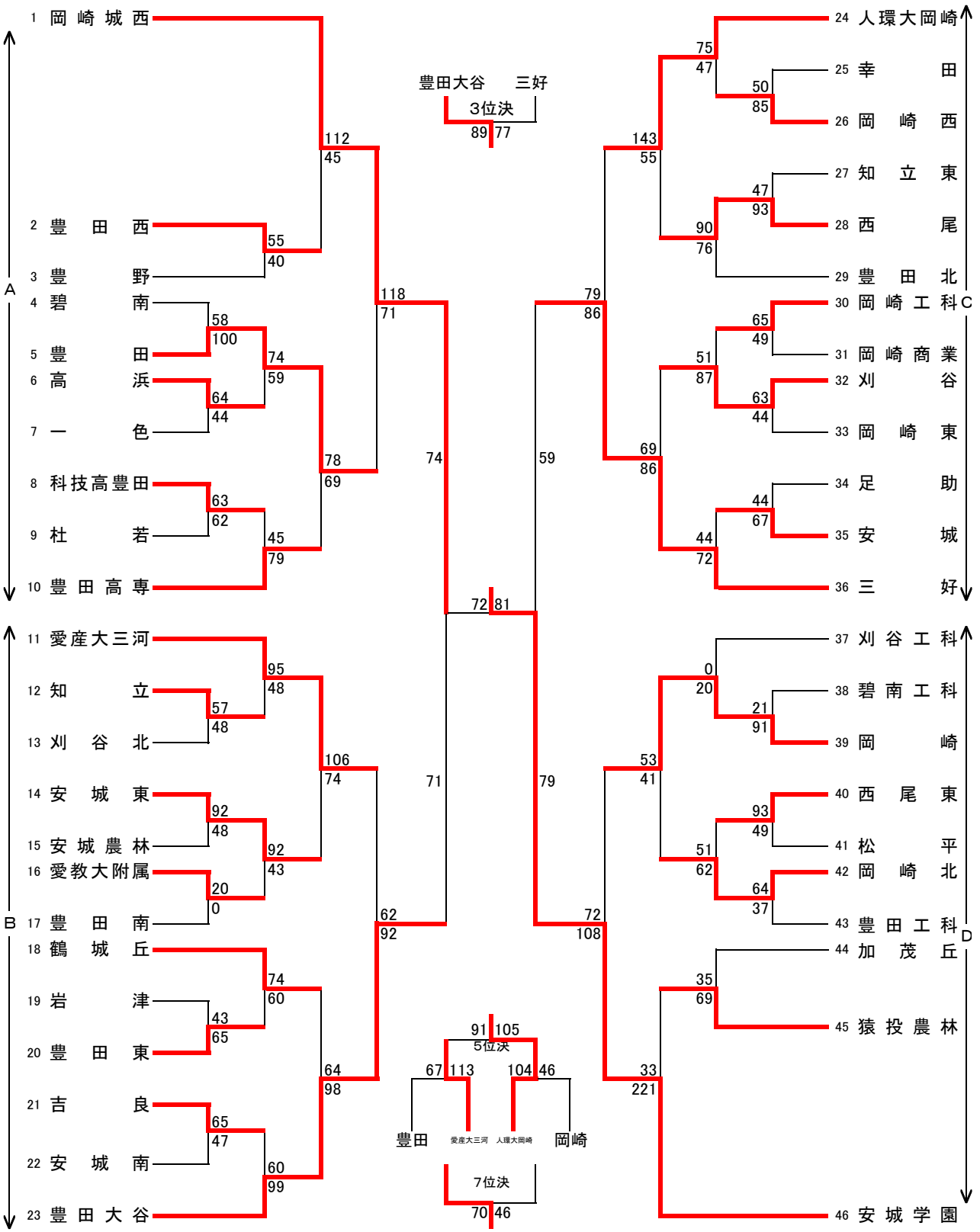
## 男　子