第76回愛知県高等学校総合体育大会　バスケットボール競技　西三河支部予選会

主催　愛 知 県 高 等 学 校 体 育 連 盟

優勝　安城学園　準優勝　愛産大三河　第3位　岡崎城西　第4位　光ヶ丘女子
第5位　岡崎北　第6位　豊田南　第7位　豊田西　第8位　鶴城丘

※　上位7チームが愛知県大会出場
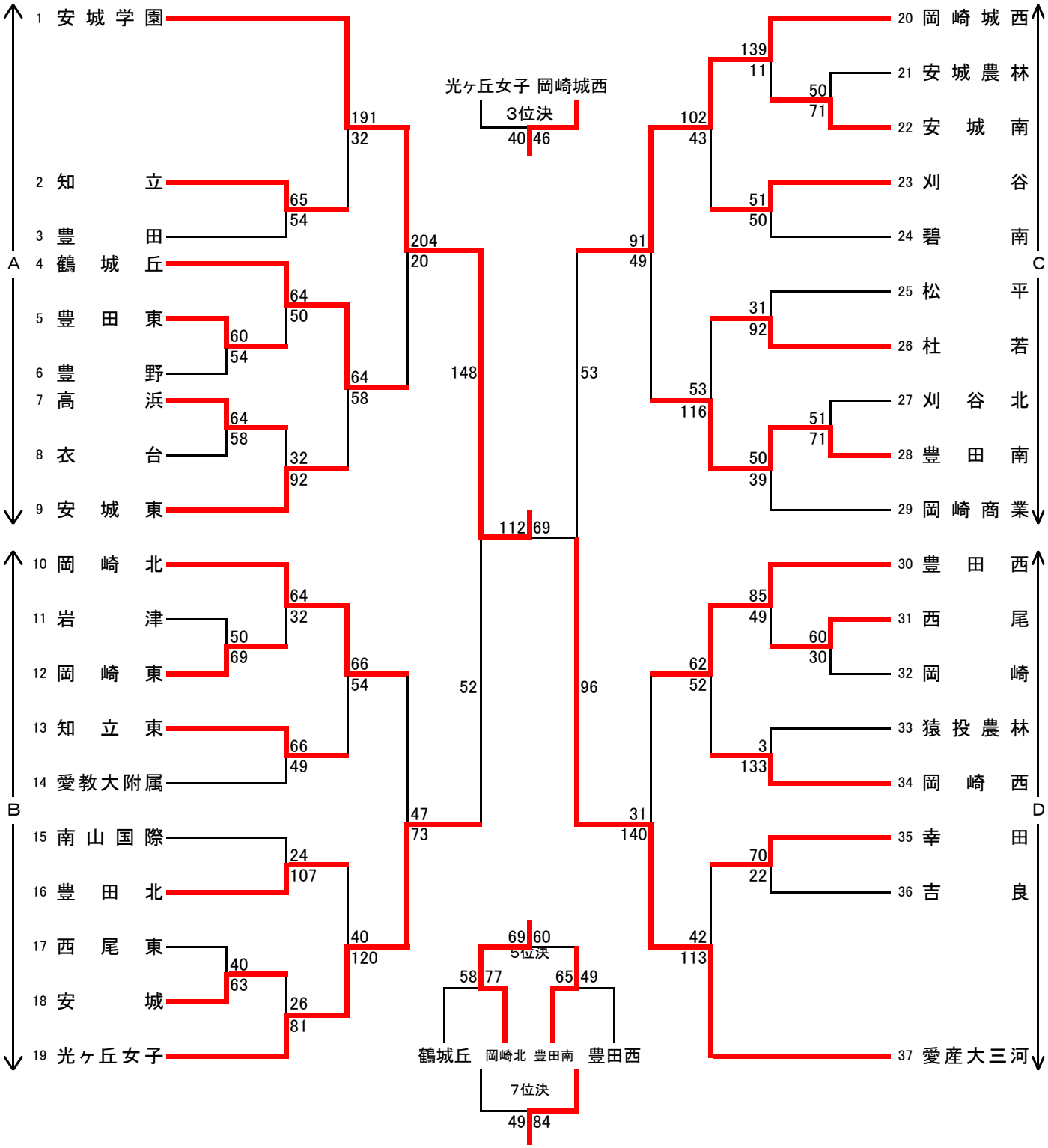
女　子