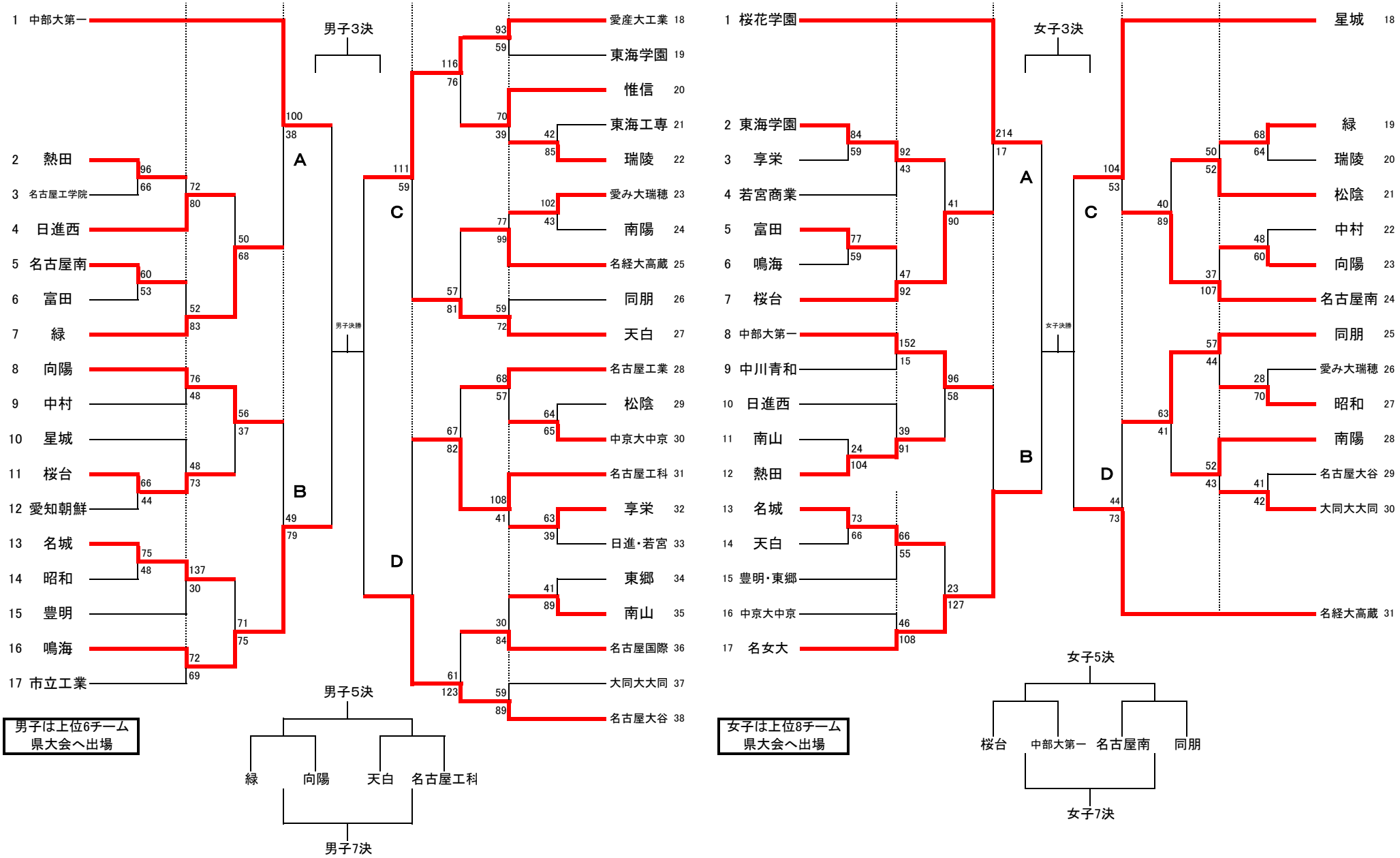令和5年度愛知県高等学校総合体育大会バスケットボール競技名古屋南支部予選会