第77回知県高等学校総合体育大会　バスケットボール競技　西三河支部予選会

主催　愛 知 県 高 等 学 校 体 育 連 盟

優勝　安城学園　準優勝　人環大岡崎　第3位　豊田大谷　第4位　岡崎城西
第5位　愛産大三河　第6位　三好　第7位　刈谷北　第8位　刈谷工科
※　上位6チームが愛知県大会出場
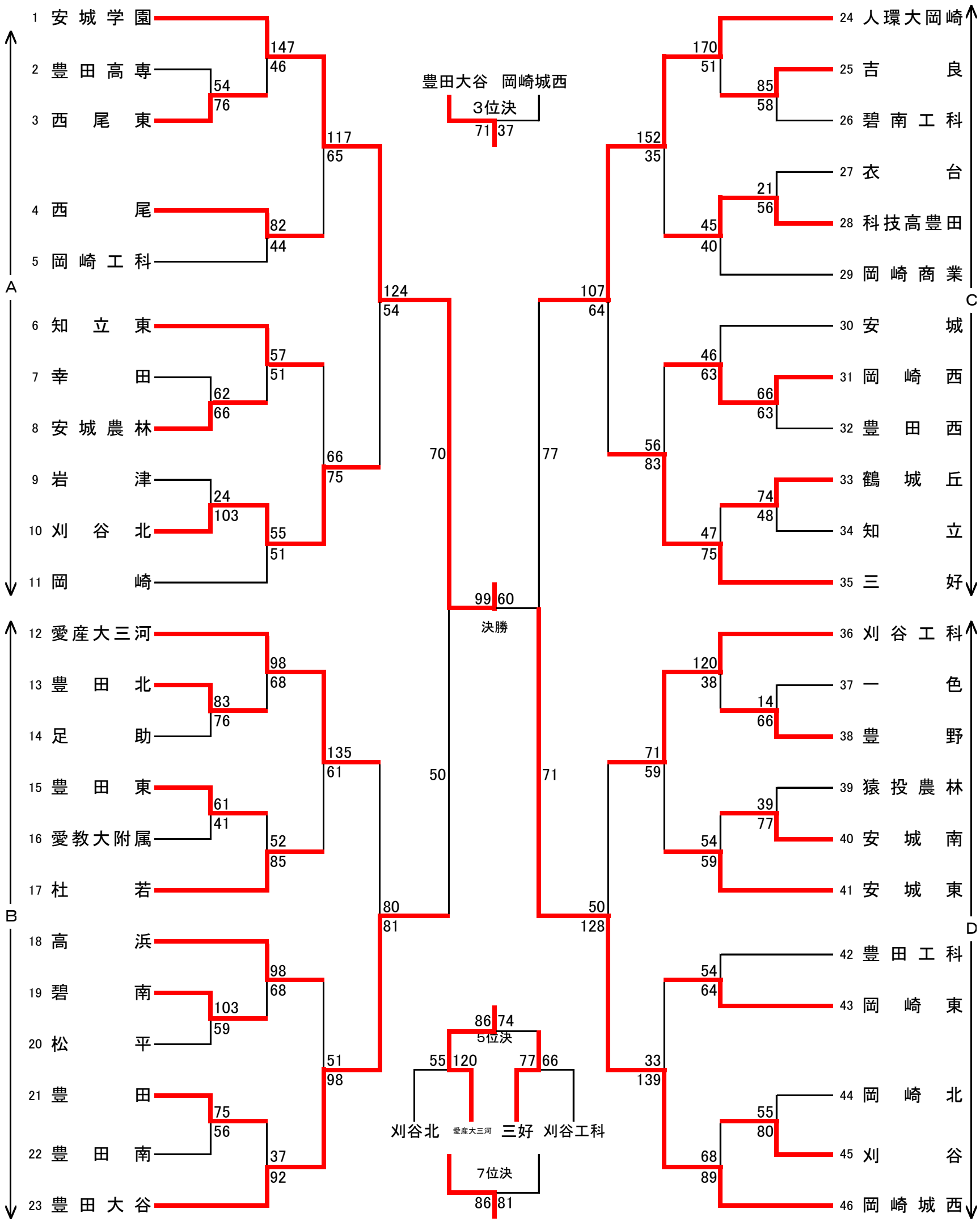
男　子