第77回知県高等学校総合体育大会　バスケットボール競技　西三河支部予選会

主催　愛知県高等学校体育連盟

※　上位6チームが愛知県大会出場
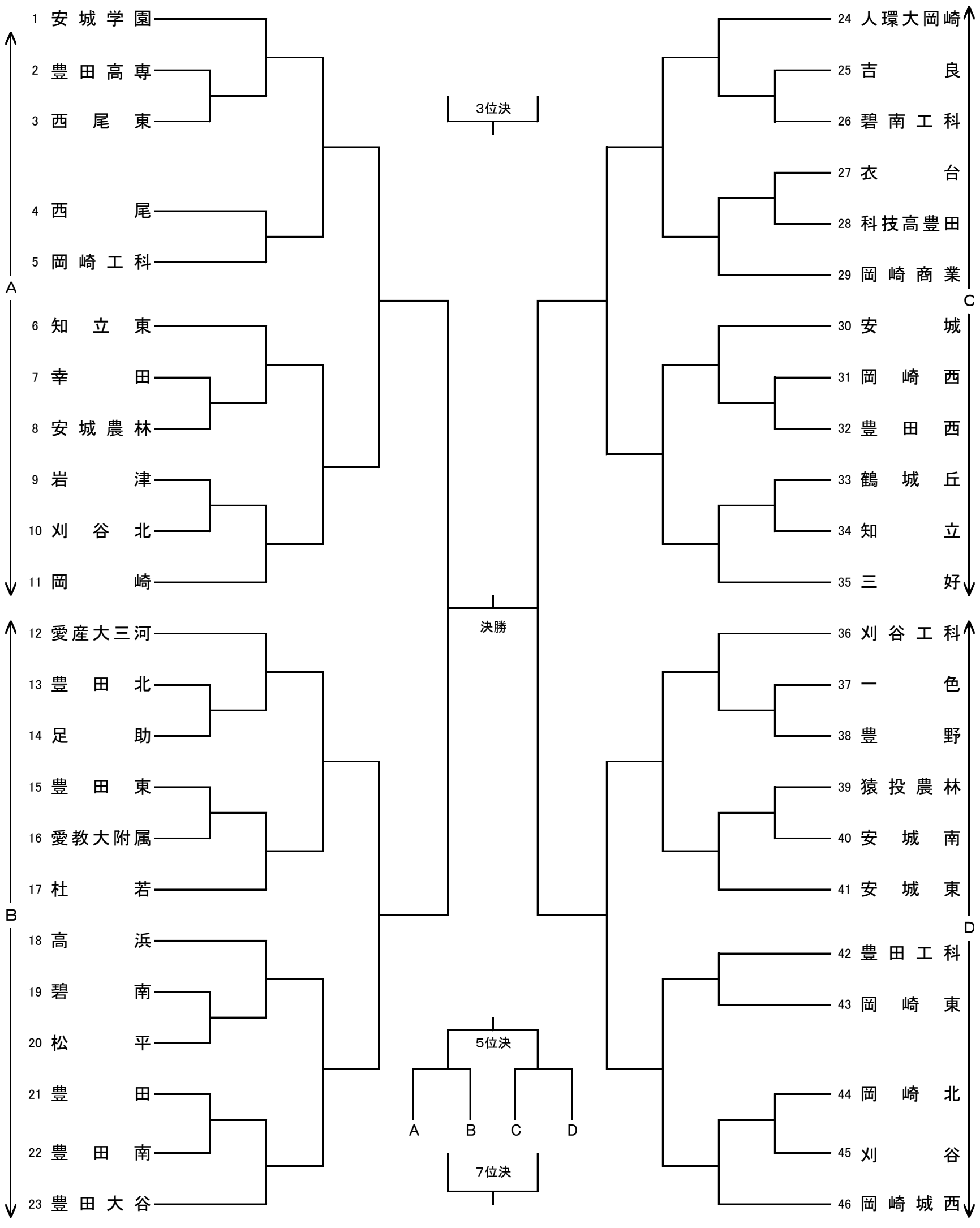
男　子