第７７回総合体育大会バスケットボール競技尾張支部予選会

1　主　催　愛知県高等学校体育連盟

2　期　日　令和５年４月２２日（土）・２３日（日）・２９日（土）
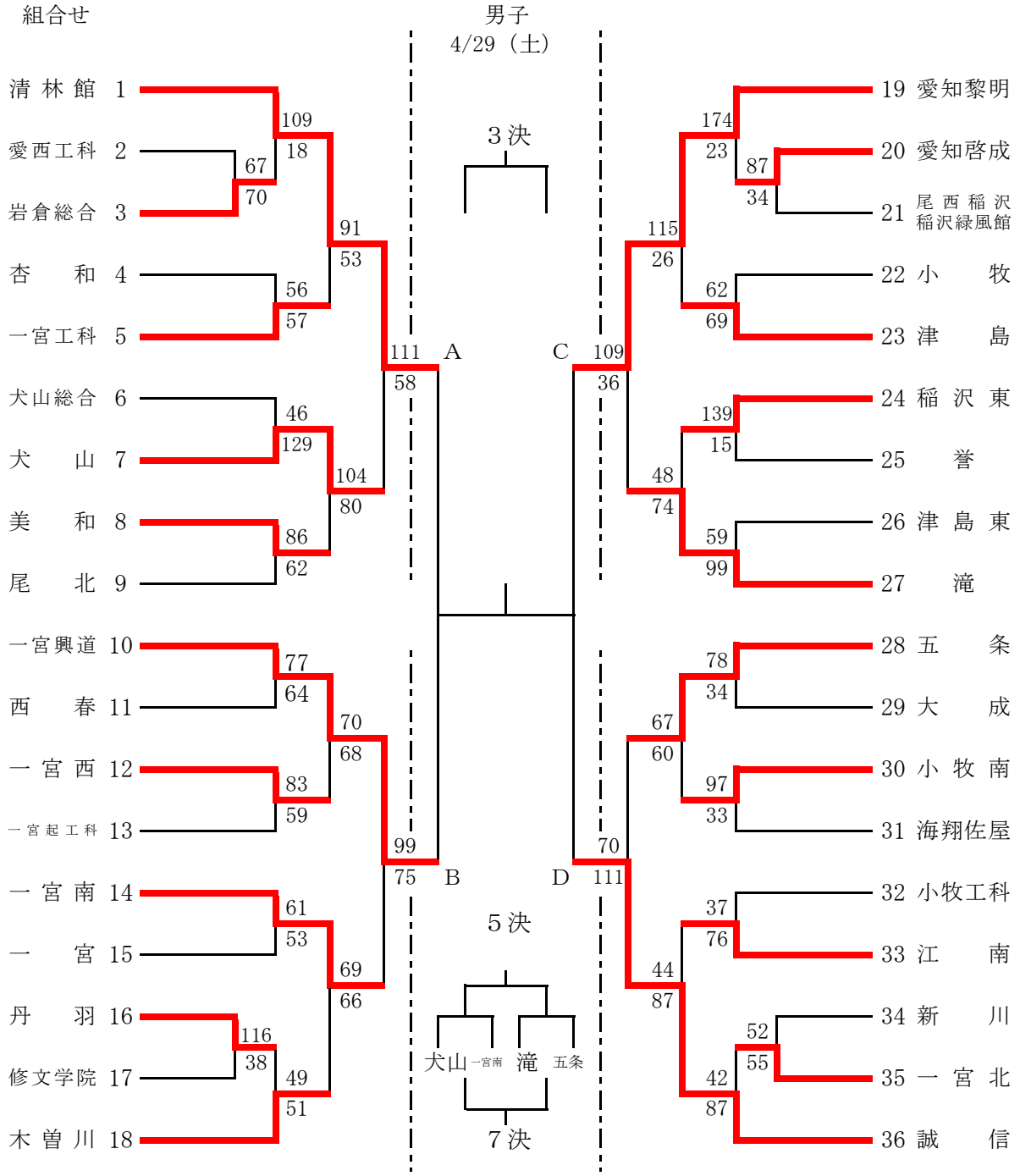
3　組合せ