第７７回総合体育大会バスケットボール競技尾張支部予選会

女子最終結果

優勝：愛知黎明高校　準優勝：木曽川高校　第３位：一宮高校　第４位：清林館高校
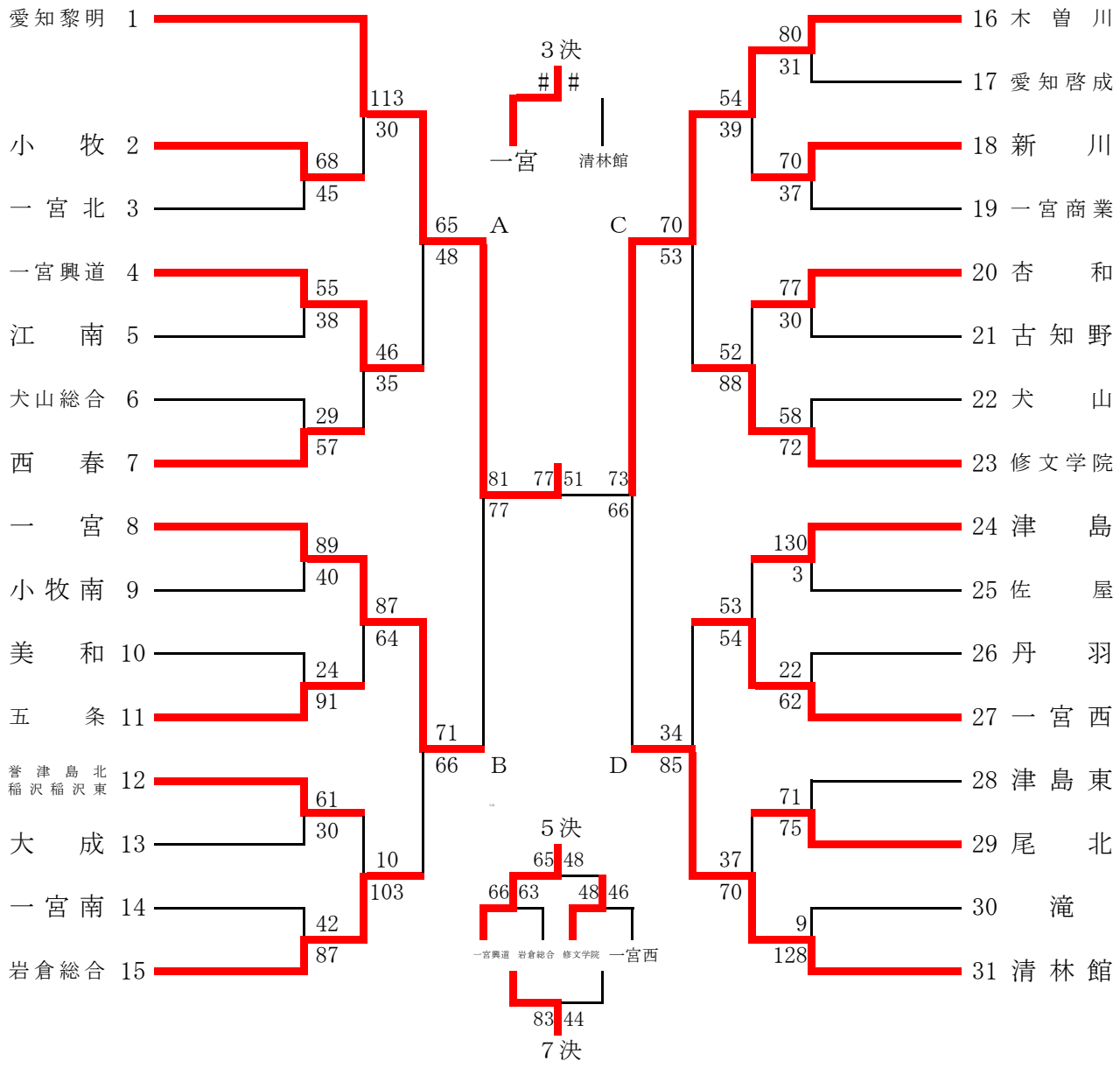
第５位：一宮興道高校　第６位：修文学院高校　第７位：岩倉総合高校　第８位：一宮西高校