# 令和４年度　新人体育大会　名古屋北支部予選会【最終結果】

| | | | | | | | |
|---|---|---|---|---|---|---|---|
| 男子 | 優　勝 | 愛工大名電高校 | 準優勝 | 千種高校 | 第３位 | 名古屋高校 | 第４位　明和高校 |
| | 第５位 | 春日井工科高校 | 第６位 | 春日井南高校 | 第７位 | 総合工科高校 | 第８位　愛知高校 |
| 女子 | 優　勝 | 千種高校 | 準優勝 | 東邦高校 | 第３位 | 至学館高校 | 第４位　愛知商業高校 |
| | 第５位 | 名東高校 | 第６位 | 名古屋西高校 | 第７位 | 啓明学館高校 | 第８位　市邨高校 |
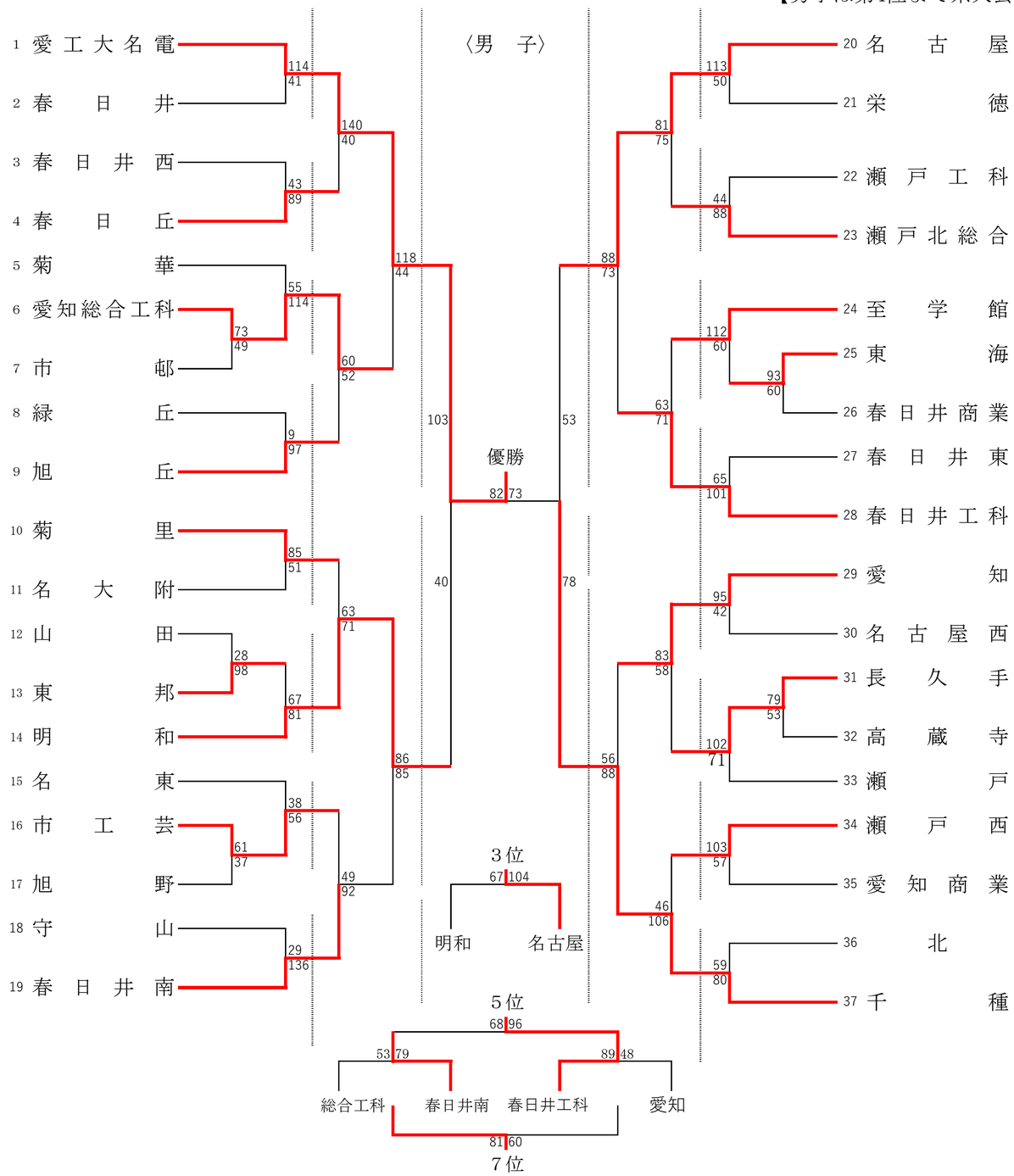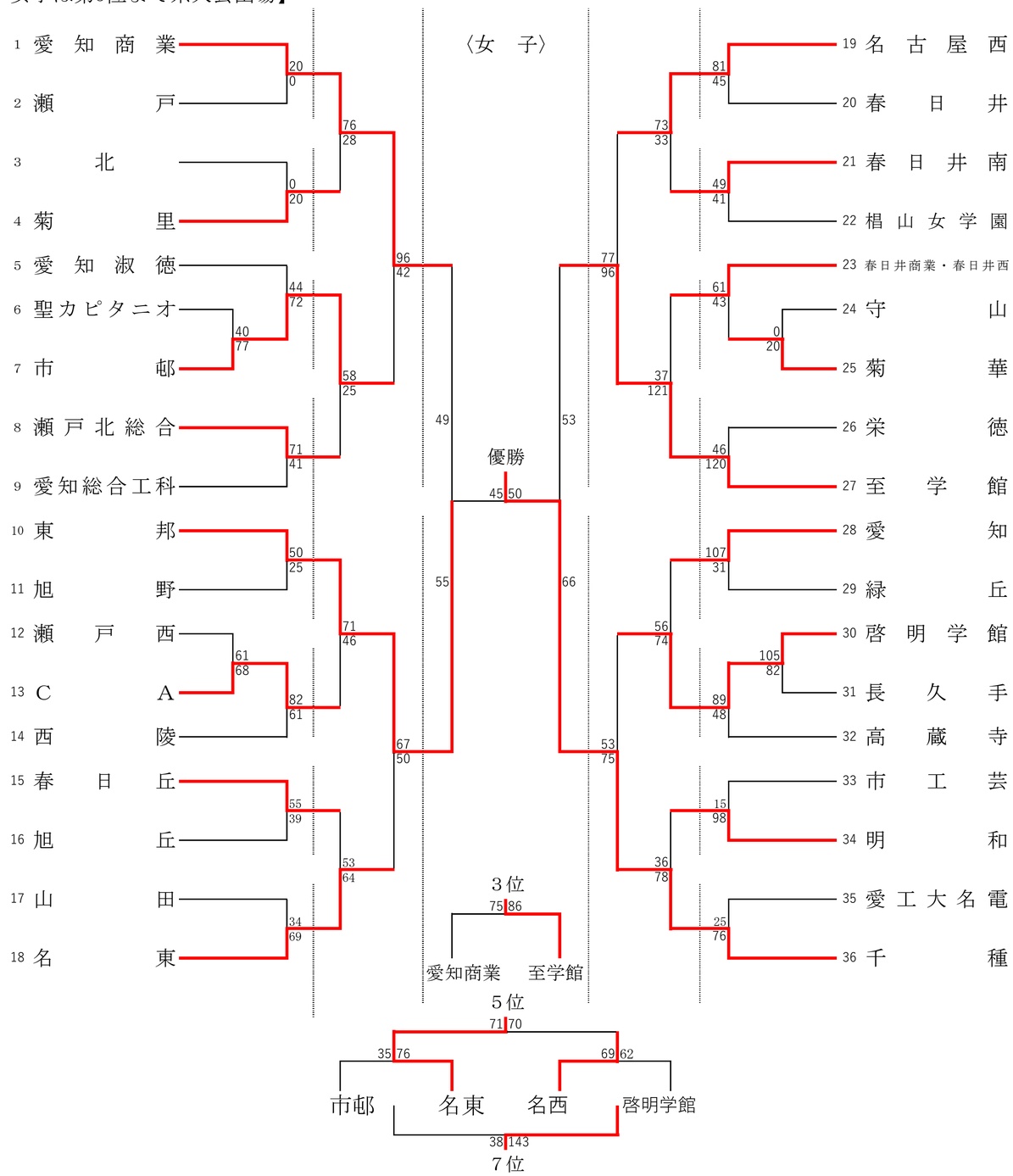
【男子は第4位まで県大会出場　女子は第5位まで県大会出場】