令和４年度愛知県高等学校新人体育大会バスケットボール競技尾張支部予選会

主　催　　愛知県高等学校体育連盟

期　日　　令和５年　１月８日（日）・９日（月）・１４日（土）
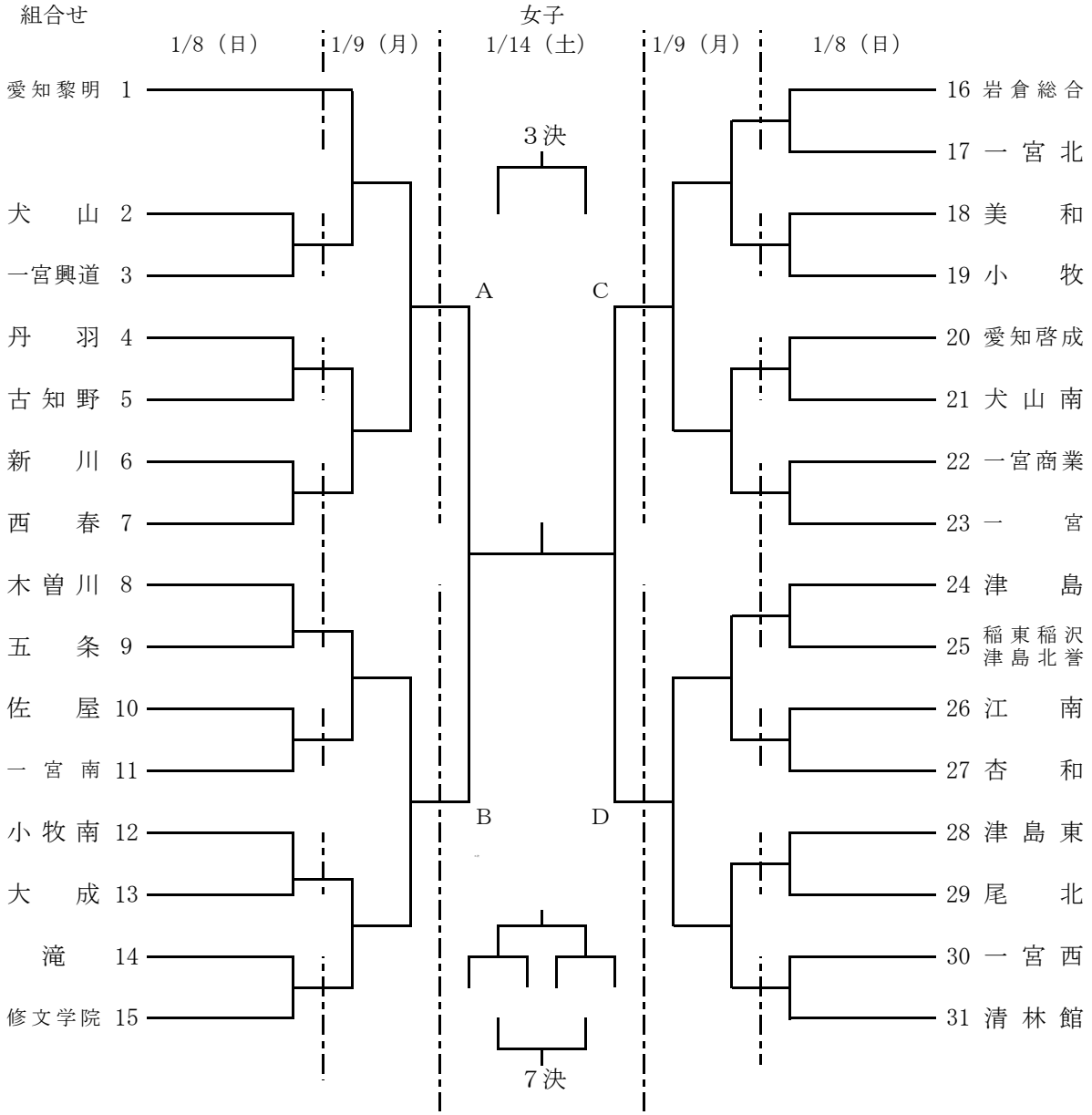
組合せ