第76回愛知県高等学校総合体育大会バスケットボール競技　東三河支部予選会

主　催　　愛知県高等学校体育連盟

【男子の部】

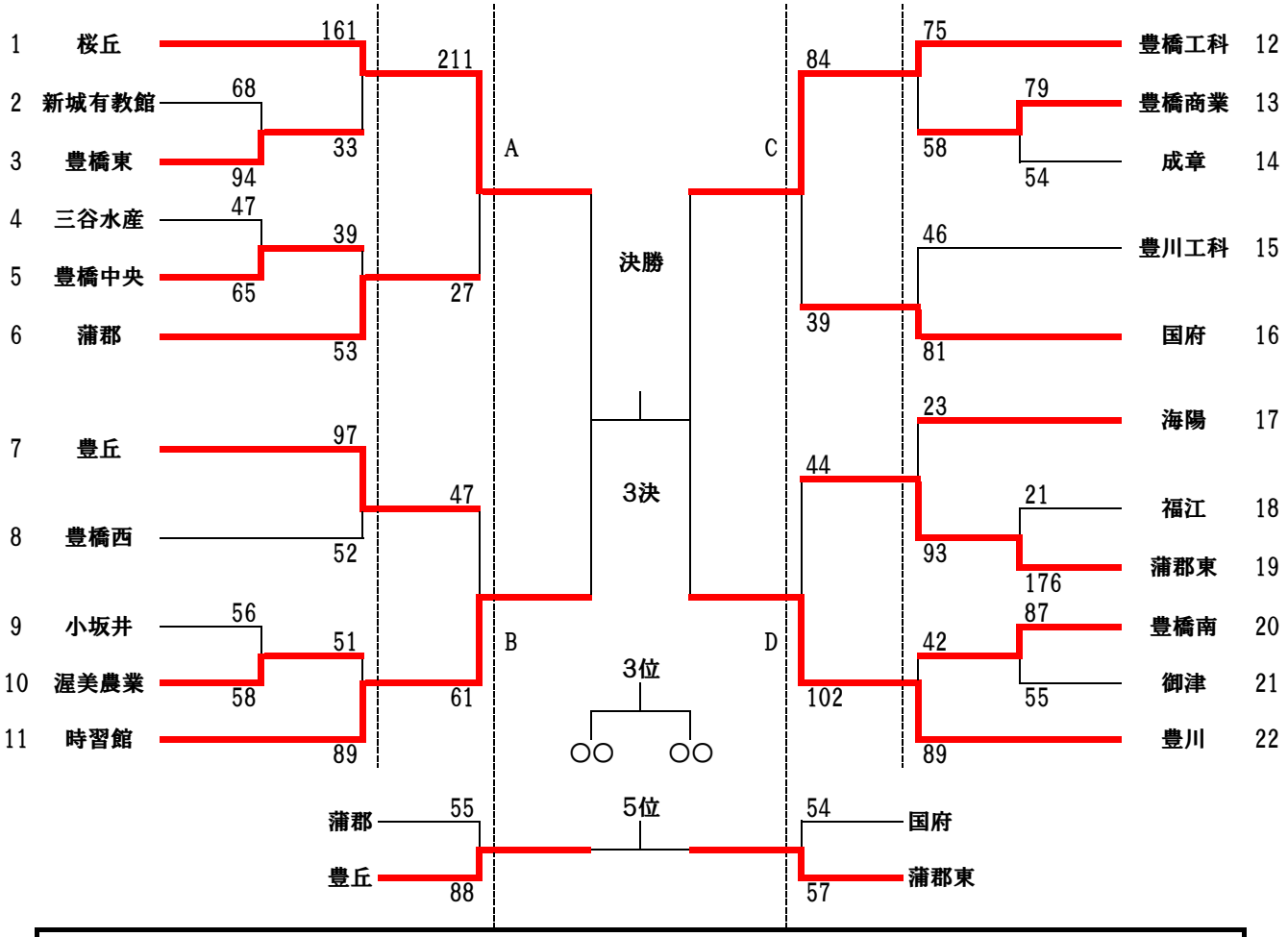

第1位:○○　第2位:○○　第3位:○○　第4位:○○　（県大会は4位まで）

【女子の部】

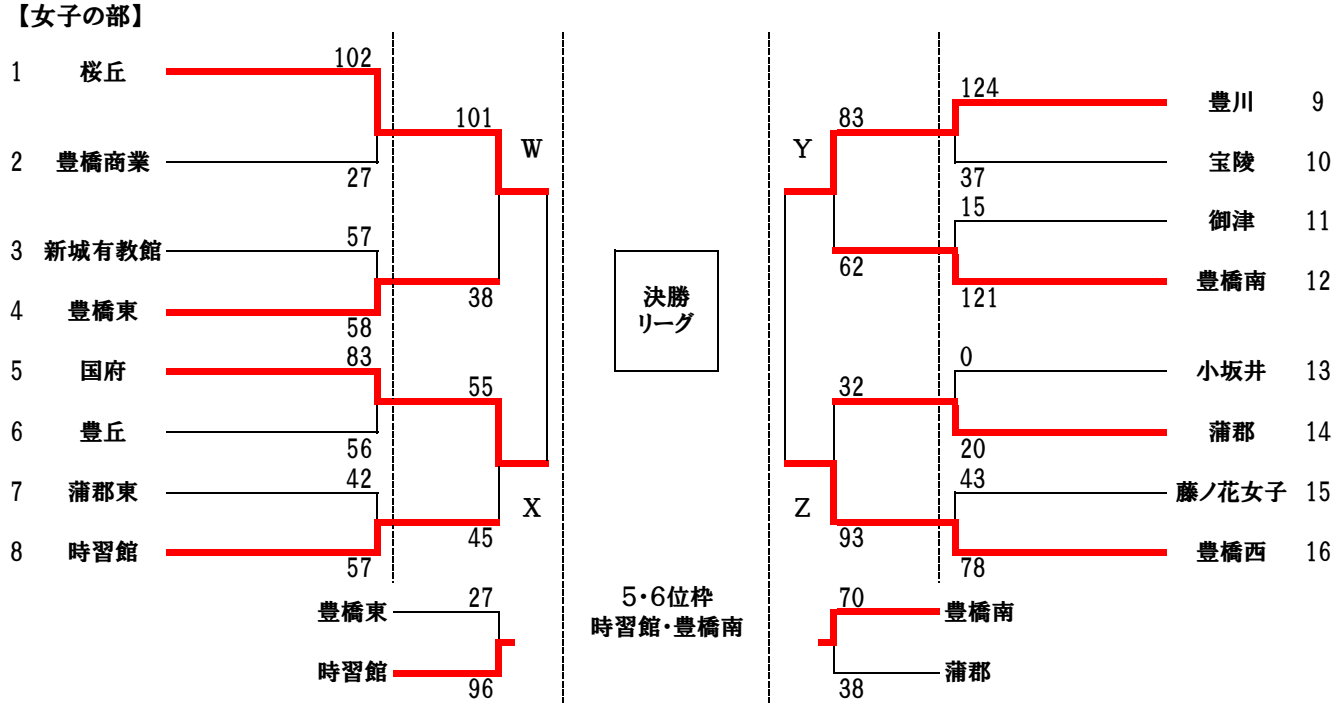

第1位	
第2位	
第3位	
第4位	
県大会は第2位まで	

決勝リーグ	桜丘	国府	豊川	豊橋西	勝敗	得失点	順位
桜丘	◆	○82-51			1勝0敗		
国府	×51-82	◆			0勝1敗		
豊川			◆	×52-74	0勝1敗		
豊橋西			○74-52	◆	1勝0敗		