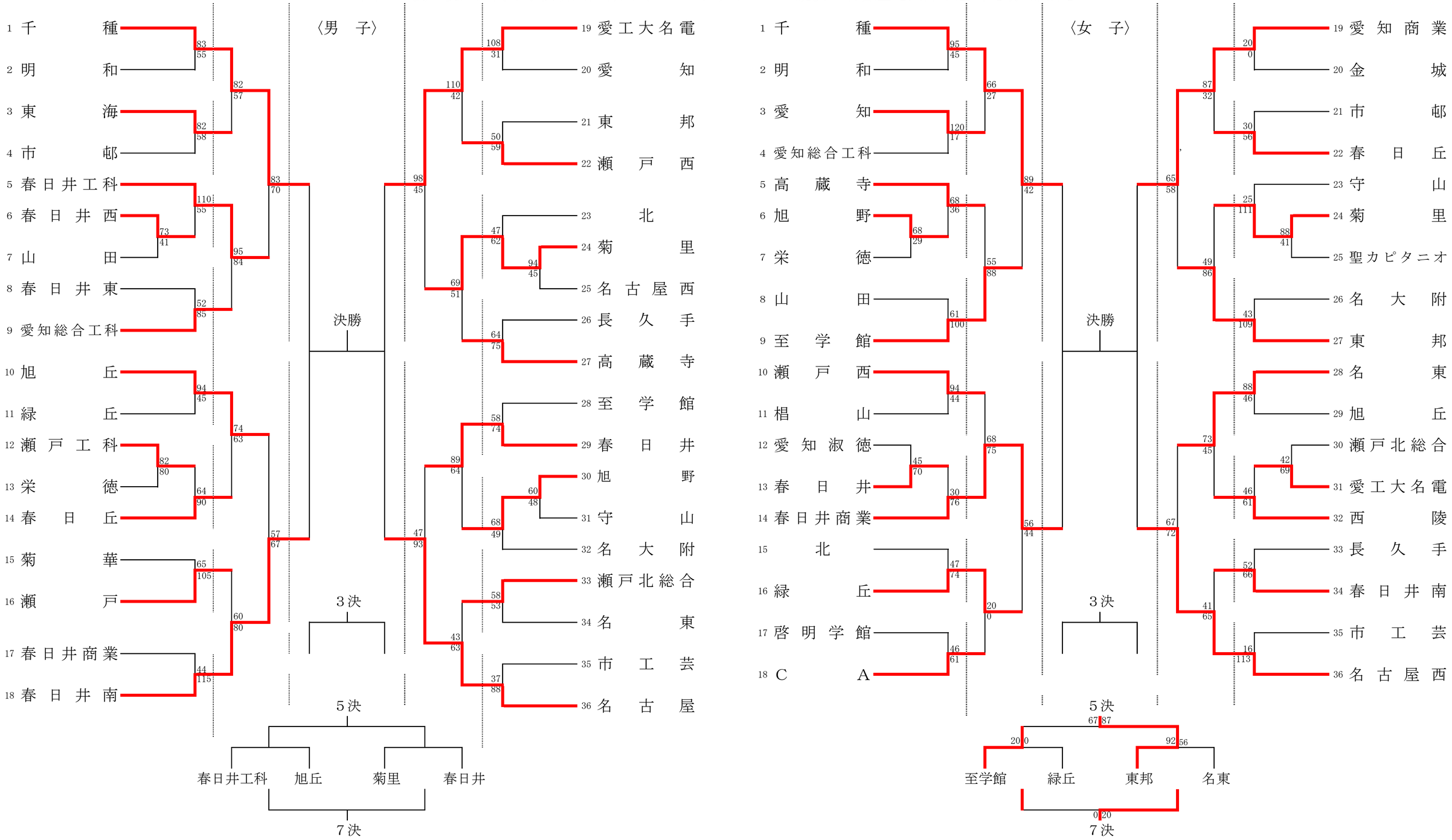令和3年度　愛知県高等学校新人体育大会　バスケットボール競技　名古屋北支部予選会【最終結果】