令和3年度西三河支部バスケットボール競技夏季選手権大会

主催 愛知県高等学校体育連盟

Aブロック優勝　岡崎城西　Bブロック優勝　岡崎学園　Cブロック優勝　三好

※ 夏季選手権大会の県大会は行われません。
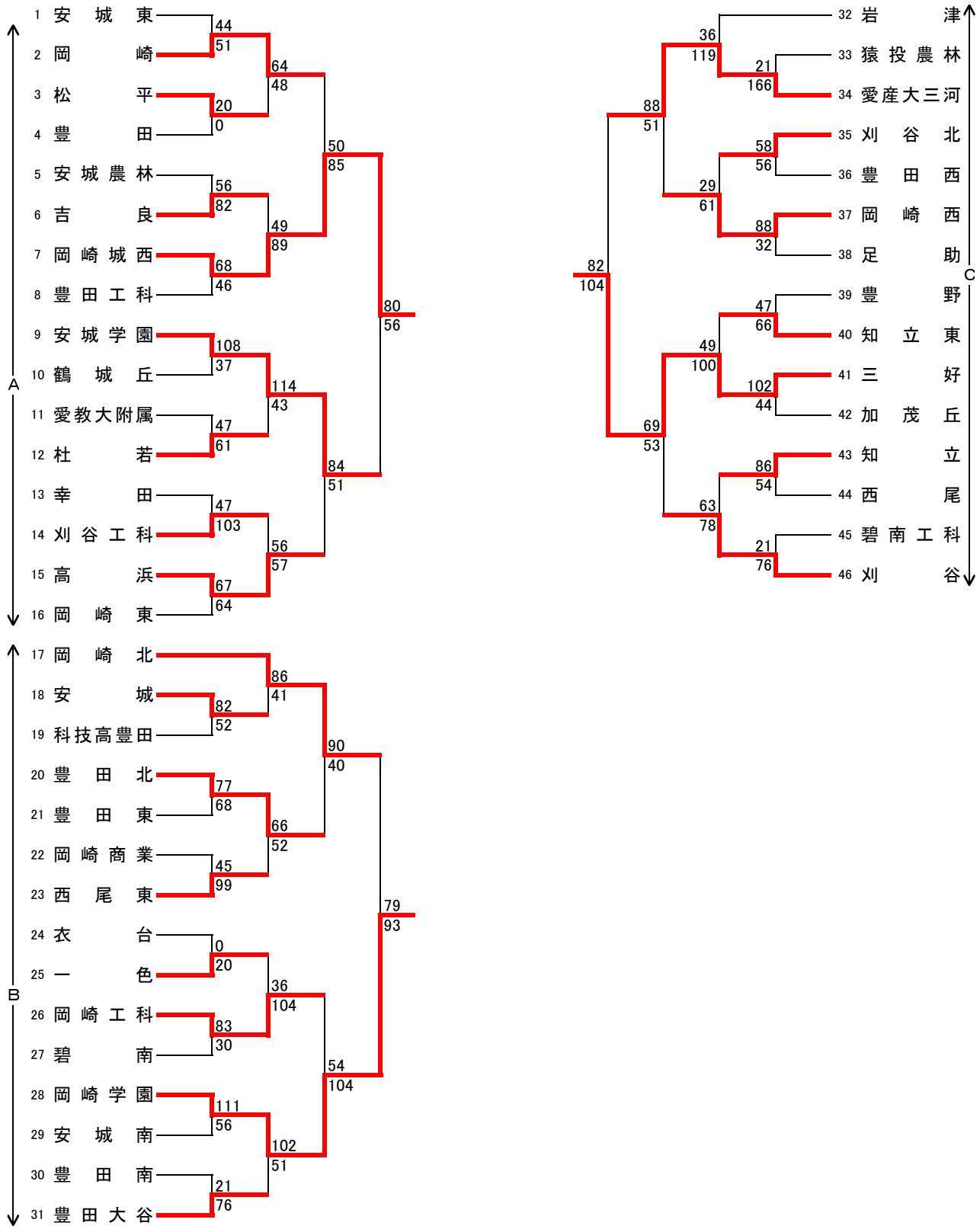
男子