令和3年度東三河支部高等学校バスケットボール競技夏季選手権大会　兼　豊橋市長杯

（最終結果）

【男子の部】

優勝:桜丘高等学校　準優勝:豊川高等学校　第3位:県立豊橋工科高等学校　第4位:県立豊丘高等学校

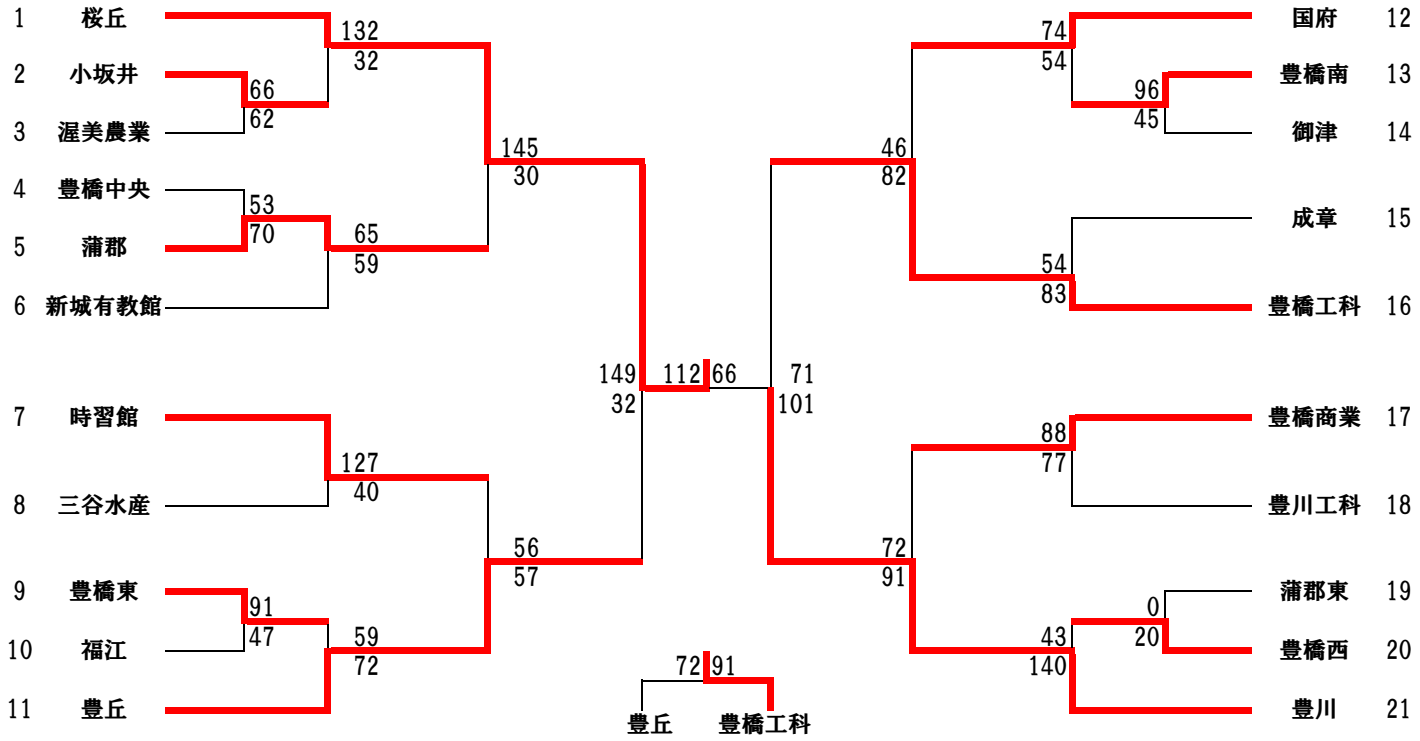

【女子の部】
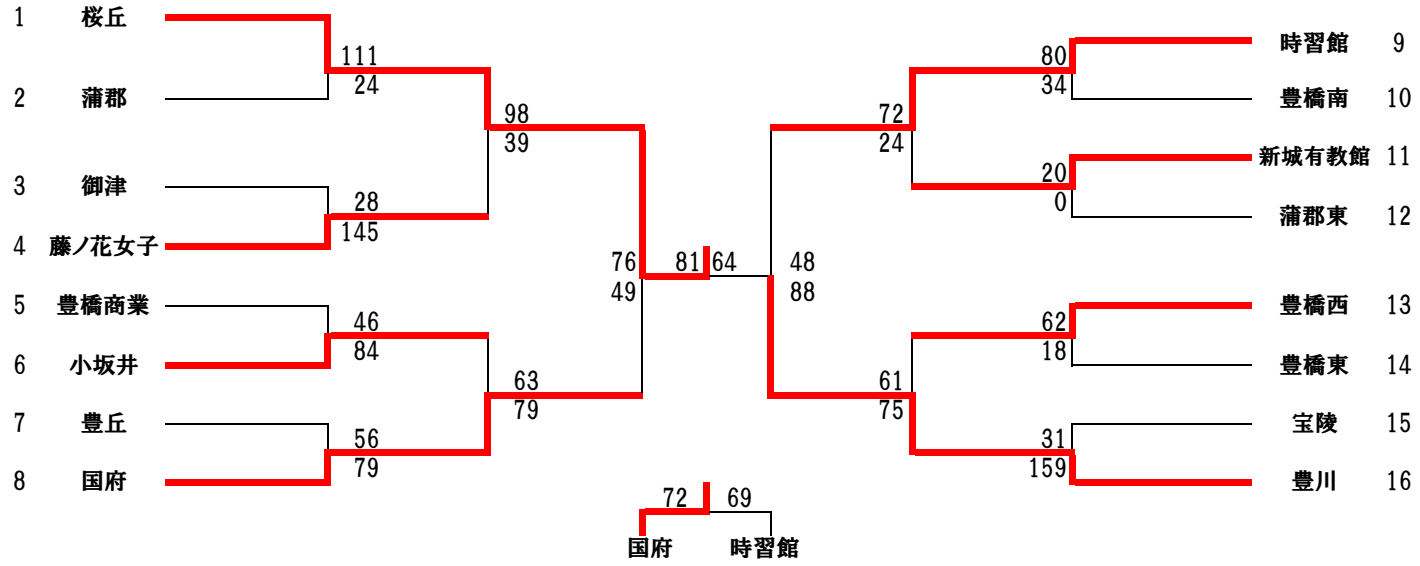
優勝:桜丘高等学校　準優勝:豊川高等学校　第3位:県立国府高等学校　第4位:県立時習館高等学校