第75回愛知県高等学校総合体育大会バスケットボール競技　愛知県大会　結果

〈男子の部〉

上位2チームは全国大会、上位3チームは東海大会出場

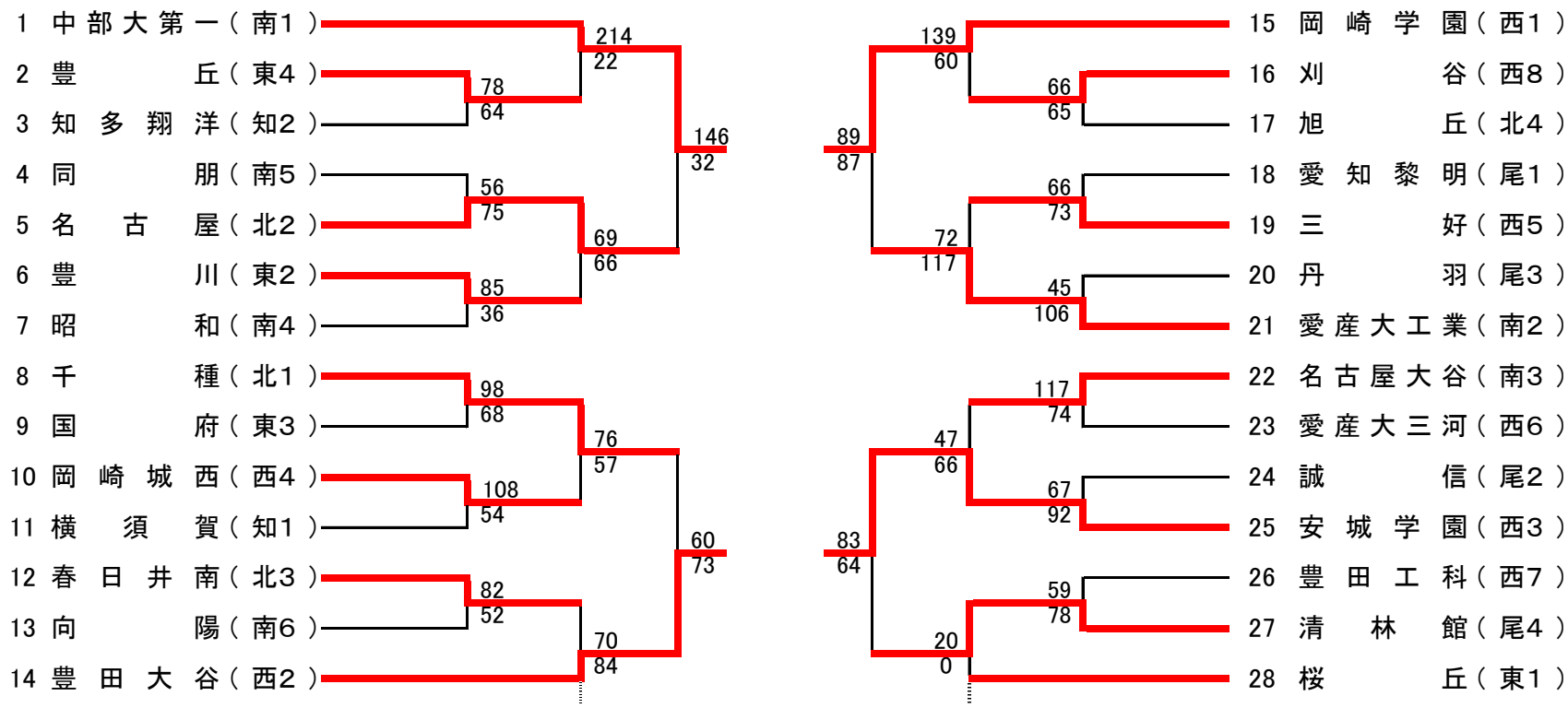

男子決勝リーグ星取り表

	中部大第一	豊田大谷	岡崎学園	安城学園	勝	負	順位
中部大第一		－	－	－			位
豊田大谷	－		－	－			位
岡崎学園	－	－		－			位
安城学園	－	－	－				位

5～8位決定戦

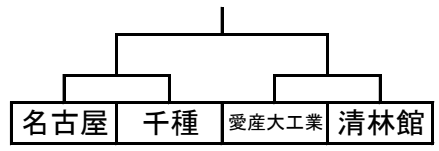

〈女子の部〉

優勝チームは全国大会、上位3チームは東海大会出場

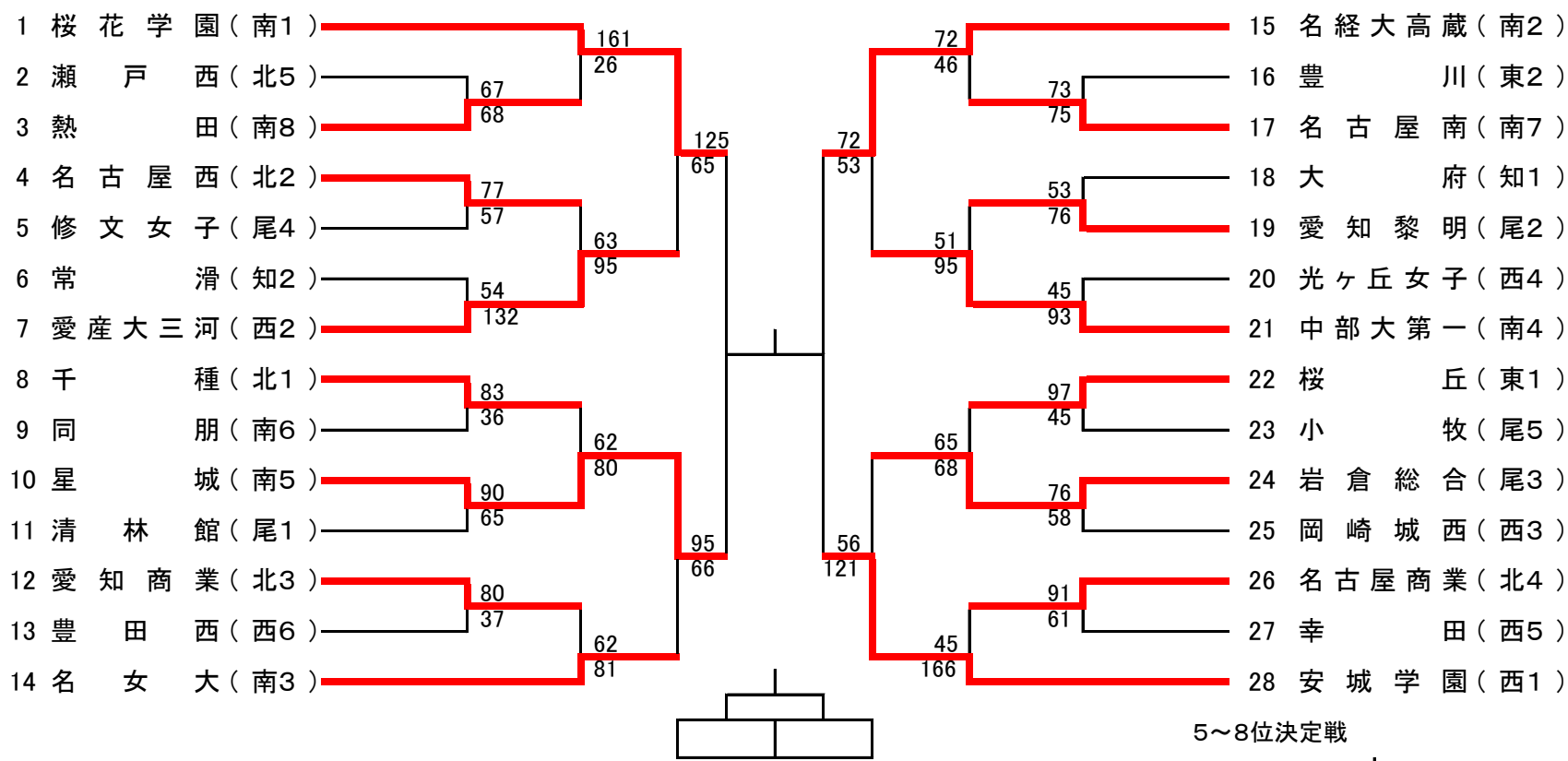
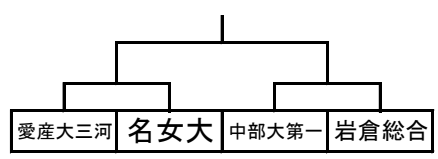
5～8位決定戦