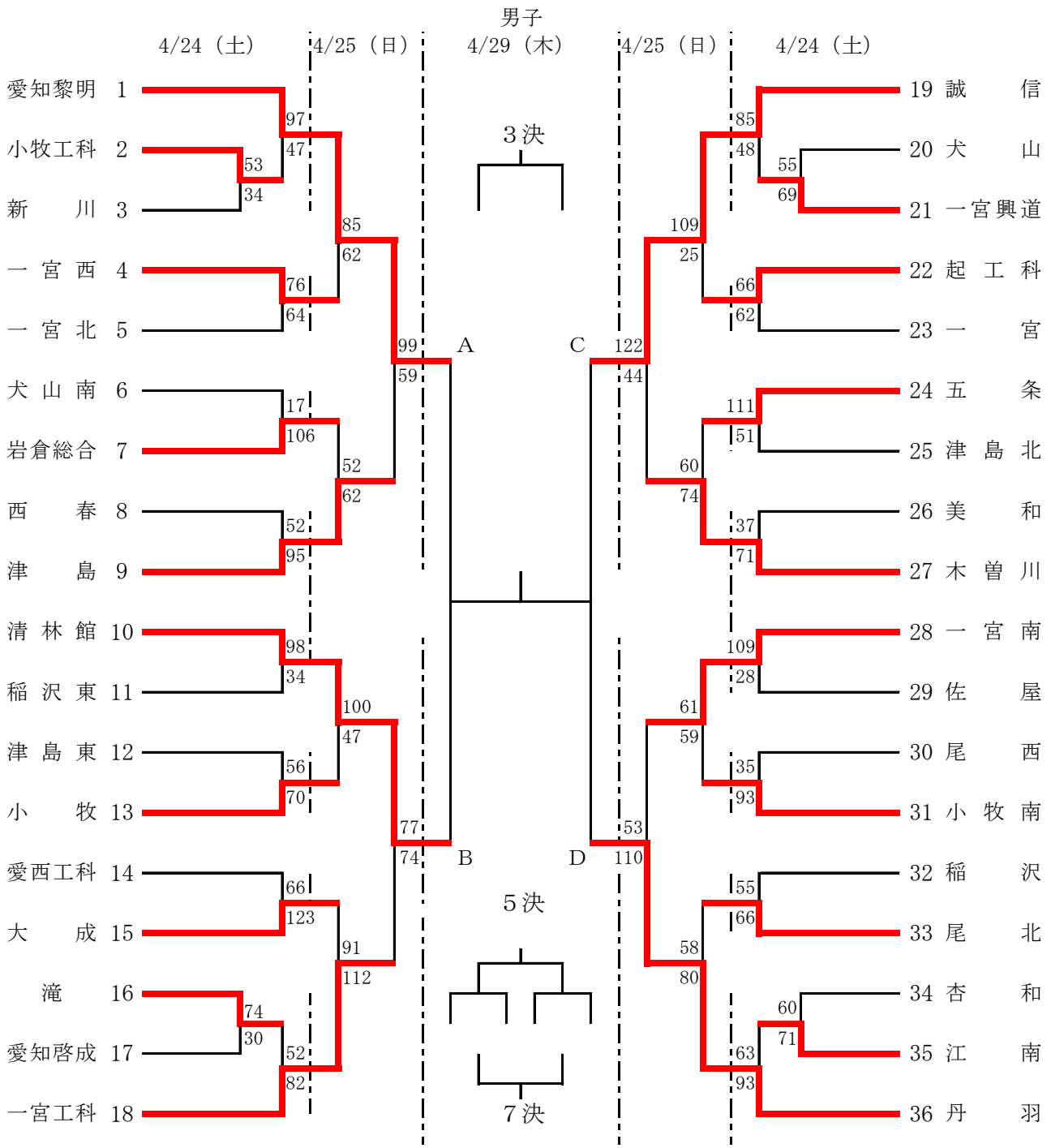第75回愛知県高等学校総合体育大会バスケットボール競技尾張支部予選会