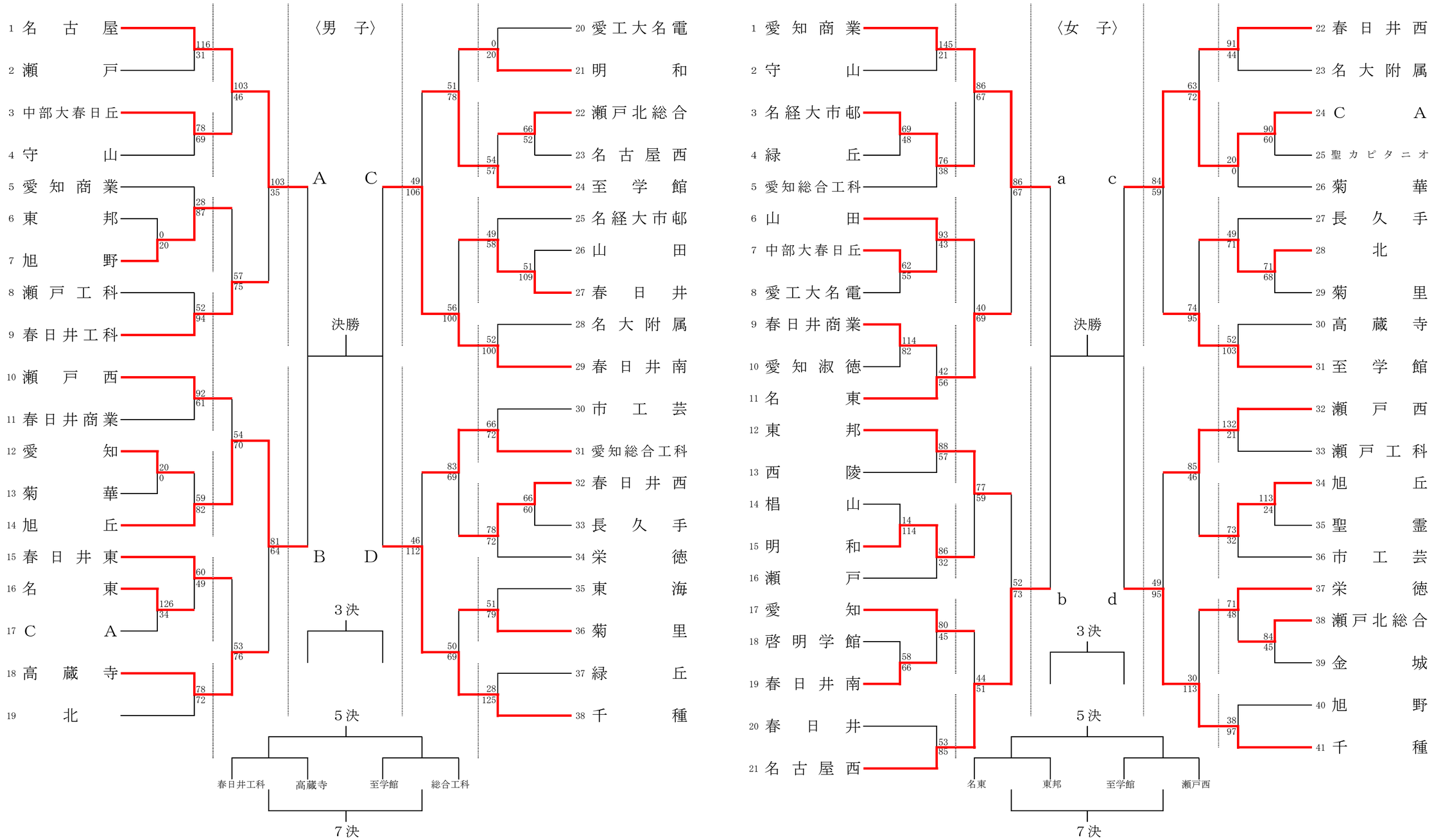第７５回　愛知県高等学校総合体育大会バスケットボール競技　名古屋北支部予選会