第75回愛知県高等学校総合体育大会　バスケットボール競技　西三河支部予選会

主催　愛 知 県 高 等 学 校 体 育 連 盟

※　上位8チームが愛知県大会出場
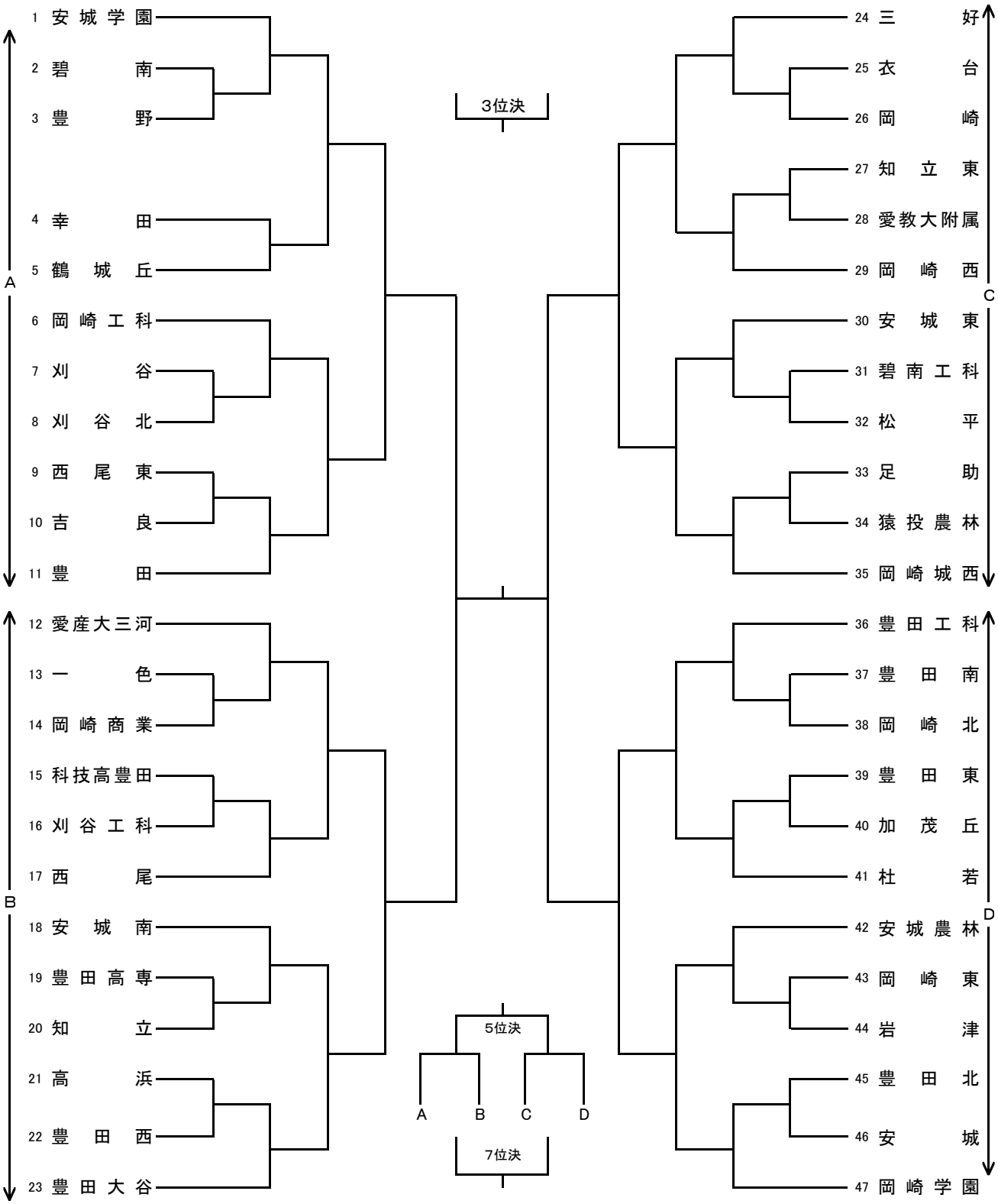
男　子