令和2年度尾張支部バスケットボール競技新人体育大会
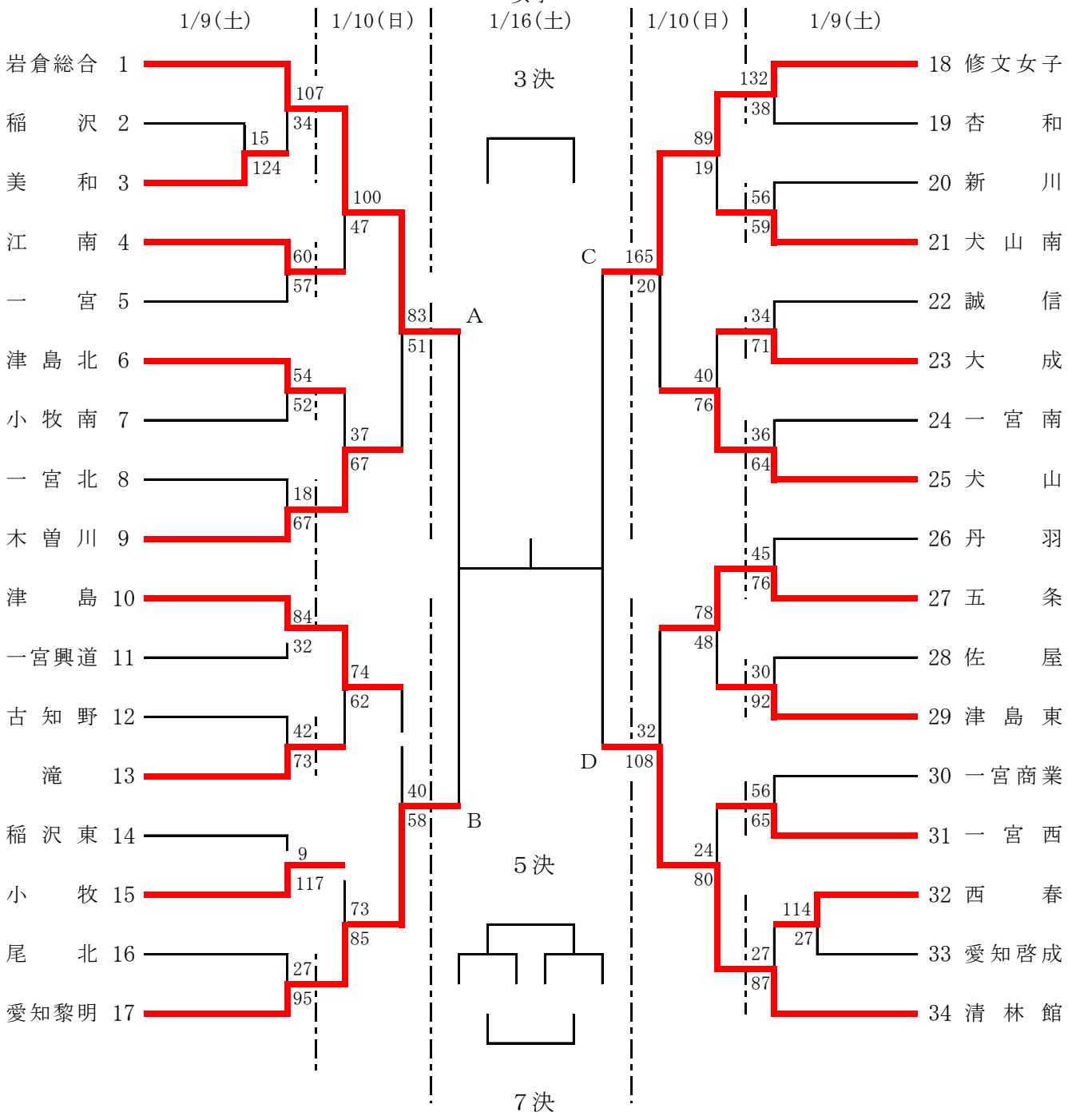
女子