令和２年度　愛知県高等学校新人体育大会　バスケットボール競技　名古屋北支部予選会

〈男　子〉

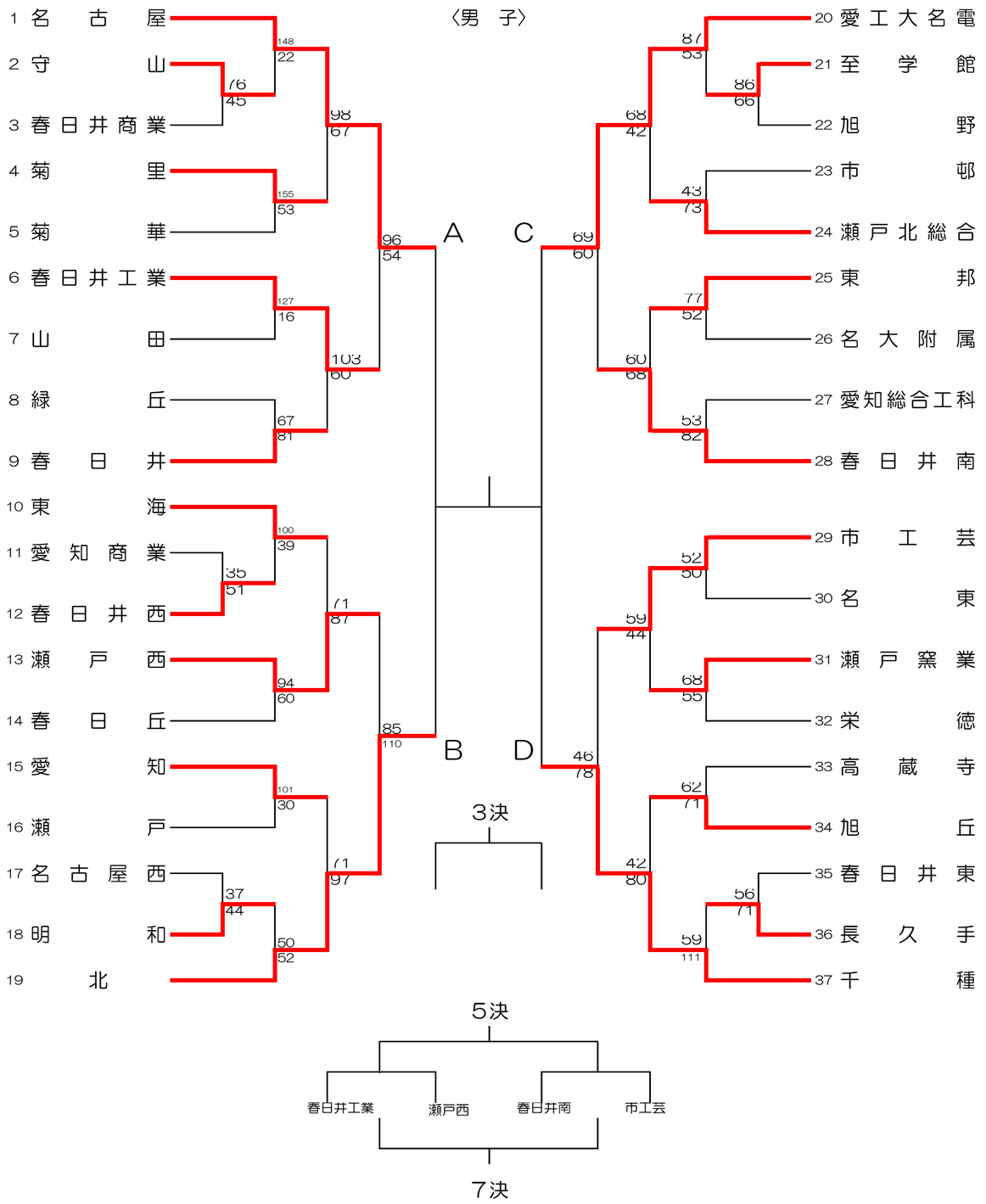
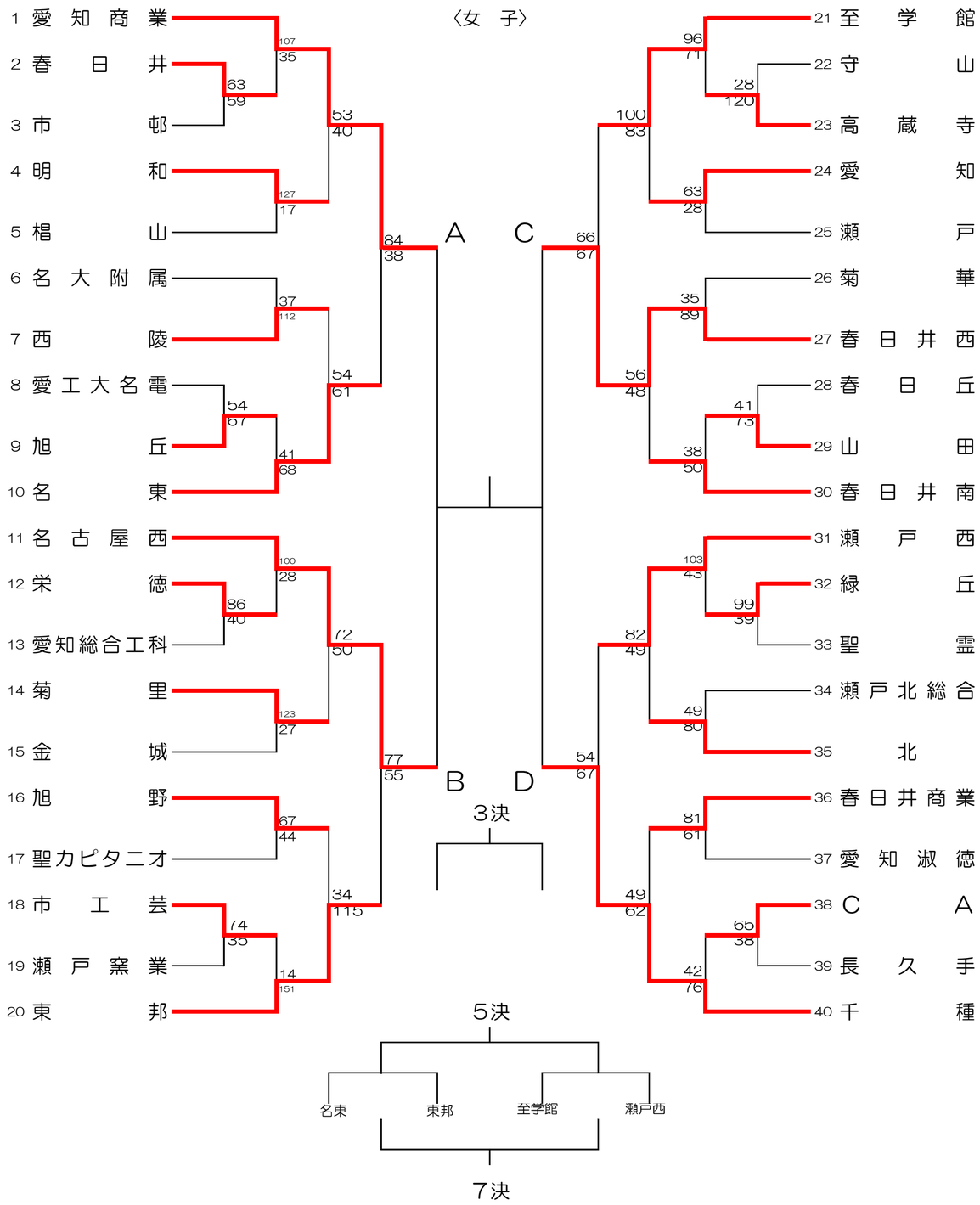
〈女　子〉