U18 ALL AICHI CHAMPIONSHIP 2020 特別大会　愛知県代表校決定トーナメント【男子試合結果】

優勝：桜丘高等学校　　※Ｗｉｎｔｅｒ　Ｃｕｐ　２０２０へ出場

準優勝：安城学園高等学校

第3位：岡崎学園高等学校、岡崎城西高等学校
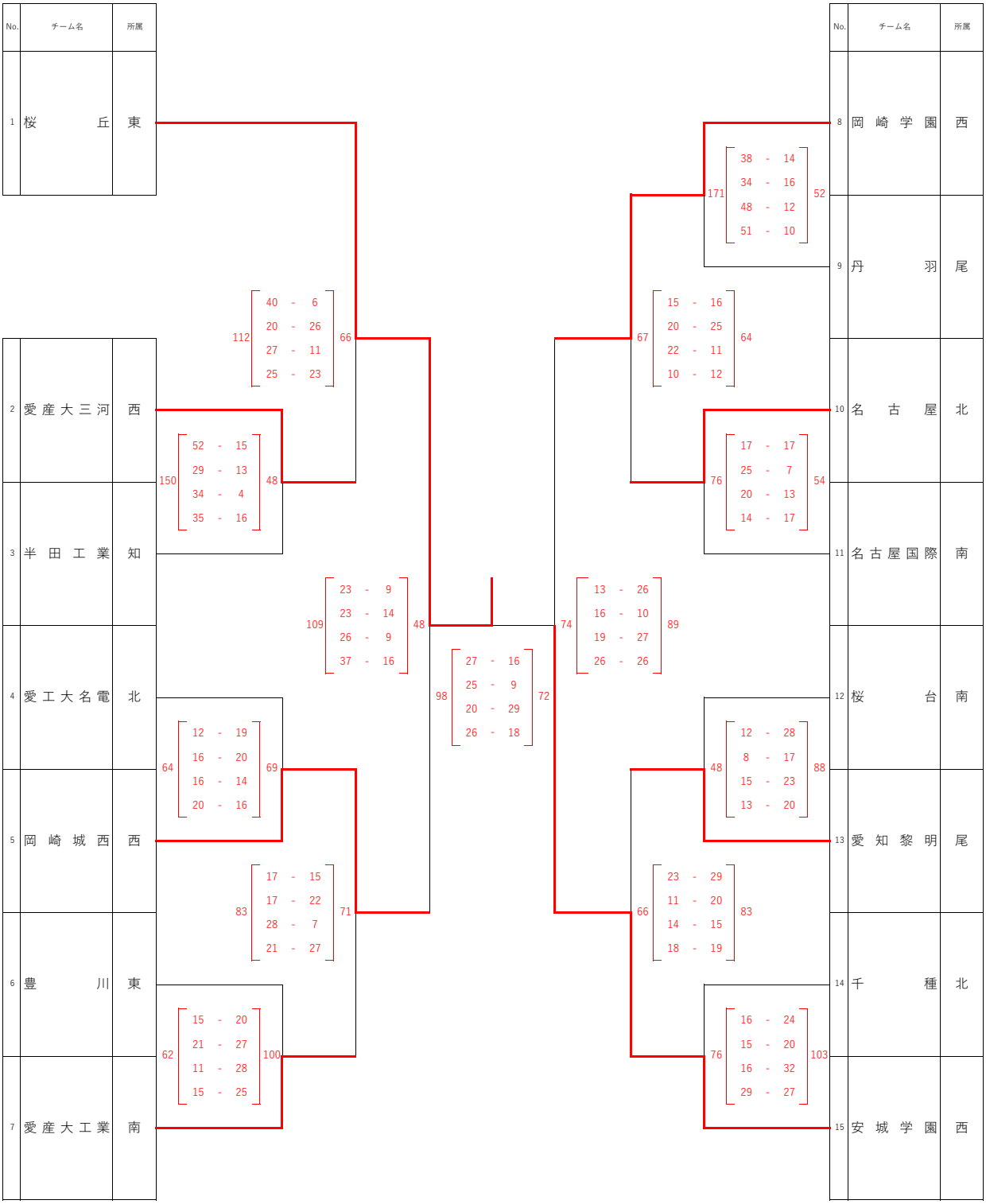
No.	チーム名	所属
1	桜丘	東
2	愛産大三河	西
3	半田工業	知
4	愛工大名電	北
5	岡崎城西	西
6	豊川	東
7	愛産大工業	南
8	岡崎学園	西
9	丹羽	尾
10	名古屋	北
11	名古屋国際	南
12	桜台	南
13	愛知黎明	尾
14	千種	北
15	安城学園	西